Systeme
2018

Alsecco
Mehr sehen

# SYSTEME

## ÜBERSICHT

### SIMPLO

Dieses System ist an Kunden gerichtet, welche nach einer einfachen und günstigen Lösung suchen, ohne auf Qualität und Präzision verzichten zu müssen.

### OPTICO

Standard und doch mehr. Das Fenstersystem wird aus Markenprofilen und -beschlägen nach neuester Technologie gefertigt und erfüllt alle Anforderungen, welche gestellt werden.

### LUMINO

Optimale Lösung und doch kein Kompromiss. Profile, Beschläge und Gläser wurden optimal in diesem System verbunden, um allen Anforderungen zu entsprechen.

### IMPRESIVO

Nur das Beste in einer beständigen und zuverlässigen Lösung zusammengefasst. Eine individuelle Lösung, welche für jeden erhältlich ist.

# SYSTEME

## INHALT

### SIMPLO

**70 MM:** KN0, VE1, D VE1, N D VE1
**75 MM** VE1 AC, D VE1 AC
**76 MM:** KN1, KN1 A, KN1 AC, D KN1, D KN1 AC, D SL, N D SL, SL2, SL2 R35, SL2 A
**79MM:** SL2 AC, D SL AC, N D SL AC
**170 MM:** HS VE1, HS VE1 AC
**172 MM:** HS SL
**179 MM:** HS KN1, HS KN1 AC

### OPTICO

**76 MM:** KN2, KN2 R60, KN2 A, KN2 A R60,
**81,6 MM:** KN2 AC, KN2 ACP
**82 MM:** BE2, D BE2, N D BE2
**179 MM:** HS KN2, HS KN2 AC

### LUMINO

**82 MM:** VE3, D VE3, N D VE3
**87MM:** VE3 AC, D VE3 AC,
**194 MM:** HS VE3, HS VE3 AC

### IMPRESIVO

**88 MM:** KN3, KN3 A, D KN3, D KN3 AC
**93,5MM:** KN3 AC, KN3 ACP
**92 MM:** BE1, D BE1, N D BE1
**95MM:** BE1 AC
**207 MM:** HS KN3, HS KN3 AC

## ECKVERBINDUNG BEI ALUCLIP

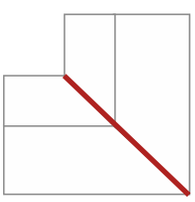

**VERBINDUNG AUF GEHRUNG**

SL2 AC, D SL AC, N D SL AC, VE1 AC, D VE1 AC, HS VE1 AC, VE3 AC, D VE3 AC, HS VE3 AC, BE1 AC

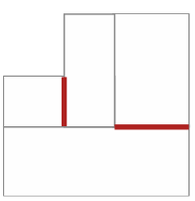

**VERBINDUNG AUF STOß**

KN1 AC, D KN1 AC, HS KN1 AC, KN2 AC, HS KN2 AC, KN3 AC, D KN3 AC , HS KN3 AC

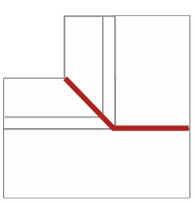

**FLÜGEL AUF GEHRUNG (45˚) UND FENSTERRAHMEN AUF STOß (90˚) VERBUNDEN**

KN 2 ACP, KN 3 ACP

# TABELLE FÜR ZUSCHLÄGE

ALSECCO

## ZUZAHLUNGEN ZU DEN SYSTEMEN

| SIMPLO | MEHRPREIS EUR |
|---|---|
| KN0 | -15% |
| KN1 | 0% |
| KN1 AC | +50% |
| KN1 A | 0% |
| D KN1 | 0% |
| D KN1 AC | +25% |
| HS KN1 | 0% |
| HS KN1 AC | +25% |
| VE1 | +5% |
| VE1 AC | +80% |
| D VE1 | +35% |
| D VE1 AC | +75% |
| N D VE1 | +15% |
| HS VE1 | +25% |
| HS VE1 AC | +45% |
| SL2 | 0% |
| SL2 R35 | +20% |
| SL2 AC | +50% |
| D SL | 0% |
| D SL AC | +30% |
| N D SL | 0% |
| N D SL AC | +20% |
| HS SL | 0% |

| OPTICO | MEHRPREIS EUR |
|---|---|
| KN2 | +20% |
| KN2 R60 | +40% |
| KN2 AC | +75% |
| KN2 ACP | +85% |
| HS KN2 | +10% |
| HS KN2 AC | +40% |
| KN2 A | +20% |
| KN2 A R60 | +40% |
| BE2 | +25% |
| D BE2 | +35% |
| N D BE2 | +15% |

| LUMINO | MEHRPREIS EUR |
|---|---|
| VE3 | +35% |
| VE3 AC | +120% |
| D VE3 | +50% |
| D VE3 AC | +95% |
| N D VE3 | +35% |
| HS VE3 | +30% |
| HS VE3 AC | +55% |

| IMPRESIVO | MEHRPREIS EUR |
|---|---|
| KN3 | +35% |
| KN3 AC | +90% |
| KN3 ACP | +110% |
| KN3 A | +35% |
| D KN3 | +10% |
| D KN3 AC | +50% |
| HS KN3 | +15% |
| HS KN3 AC | +50% |
| BE1 | +45% |
| BE1 AC | +120% |
| D BE1 | +25% |
| N D BE1 | +15% |

## AUFPREIS FÜR FARBIGE FENSTER*

| VERGLASUNG ZWEIFACH STANDARDFARBE | |
|---|---|
| 1-S | 2-S |
| 20% | 40% |

| VERGLASUNG DREIFACH STANDARDFARBE | |
|---|---|
| 1-S | 2-S |
| 15% | 35% |

| VERGLASUNG ZWEIFACH SONDERFARBE | |
|---|---|
| 1-S | 2-S |
| 25% | 50% |

| VERGLASUNG DREIFACH SONDERFARBE | |
|---|---|
| 1-S | 2-S |
| 25% | 50% |

## AUFPREIS FÜR FARBIGE TÜREN*

| AUFPREIS FÜR STANDARDFARBE BEI EINGANGSTÜREN | |
|---|---|
| 1-S | 2-S |
| 10% | 20% |

| AUFPREIS FÜR SONDERFARBE BEI EINGANGSTÜREN | |
|---|---|
| 1-S | 2-S |
| 25% | 50% |

| AUFPREIS FÜR FARBE BEI HEBE-SCHIEBE-TÜREN | |
|---|---|
| 1-S | 2-S |
| 5% | 10% |

* Bei AC, ACP Systemen können die Profile nur von innen folliert werden.

## LEGENDE

| | | |
|---|---|---|
| KN0 | KNIPPING: 70 AD | Hauptsysteme |
| KN1 | KNIPPING: 76 AD | |
| VE1 | VEKA: SOFTLINE 70 AD | |
| SL2 | SALAMANDER: 76 STREAMLINE | |
| KN2 | KNIPPING: 76 MD | |
| BE2 | BLUEVOLUTION: 82 MD | |
| VE3 | VEKA: SOFTLINE 82 MD | |
| KN3 | KNIPPING: 88 MD | |
| BE1 | BLUEVOLUTION: 92 MD | |
| A | Flügel halbflächenversetzt | |
| R | Fenster mit Renovierungsrahmen/ Länge des Anschlags | |
| AC | AluClip | |
| ACP | AluClip Pro | |
| HFL | Holzfenster-Look | |
| D | Eingangstüren | |
| N | Nebeneingangstüren | |
| HS | Hebe-Schiebe-Türen | |

# STANDARDFARBEN

ALSECCO

## SYSTEME KN (KNIPPING)

| Golden Oak | Nussbaum | Sapeli | Anthrazitgrau | Anthrazitgrau Glatt | Eiche dunkel FL-F1 | Grau | Winchester XA | Schokobraun | Cremeweiss PX |
|---|---|---|---|---|---|---|---|---|---|
| PX 9.2178.301 | PX 9.2178.307 | PX 9.2065.321 | PX 02.20.71.000001<br>PX 7016 167 | PX 02.20.71.000001<br>PX 7016 083 | PX 9.2052.389 | PX 02.20.71.000007<br>PX 7015 5167 | PX 9.0046830 | PX 02.20.81.000018<br>PX 8875 167 | PX 02.20.11.000001 |

## SYSTEME SL, BE (SALAMANDER, BLUEVOLUTION)

| Polareiche | Golden Oak | Nussbaum | Anthrazit | Anthrazit Satin | Mooreiche | Cremeweiß | Nebraska |
|---|---|---|---|---|---|---|---|
| 43 | 51 | 21 | 70 | 88 | 25 | 59 | 33 |

## SYSTEME VE (VEKA)

| Golden Oak | Nussbaum | Anthrazit | Mooreiche | Winchester |
|---|---|---|---|---|
| 2178001 | 2178007 | 701605 | 2052089 | 49240 |

**ACHTUNG**
Sonderfarben erhältlich auf der Seite des jeweiligen Produzenten.

Bestellungen für Duo-Color werden individuell berechnet. Lieferzeit für Bestellungen in Duo-Color mit Zusatzelementen, wie z.B. Verbreiterungen, Kopplungen usw. kann bis zu 12 Wochen betragen.

Informationen zur Schweissnaht befinden sich auf der Seite www.alsecco.net.pl/de/dealer

Der Mehrpreis für 1-seitige Standardfarben betrifft die Farbe von außen. 1-seitige Standardfarben von innen werden als Sonderfarben betrachtet.

Der $U_w$-Wert 1,1 W/m²k , $U_f$-Wert 1,2 W/m²k eines Referenz-Fensters 1230x1480 mm.

Der $U_d$-Wert 1,1 W/m²k für eine Tür mit den Maßen 1100x2200 mm.

Mehrpreis wie für Standardfarben. Realisierungszeit wie bei Sonderfarben.

Standard Schweißnaht. Bei den restlichen Farben auch die 0,2 mm Schweißnaht möglich.

# SIMPLO KN0

**KNIPPING: 70 AD**

## TECHNISCHE ZEICHNUNG

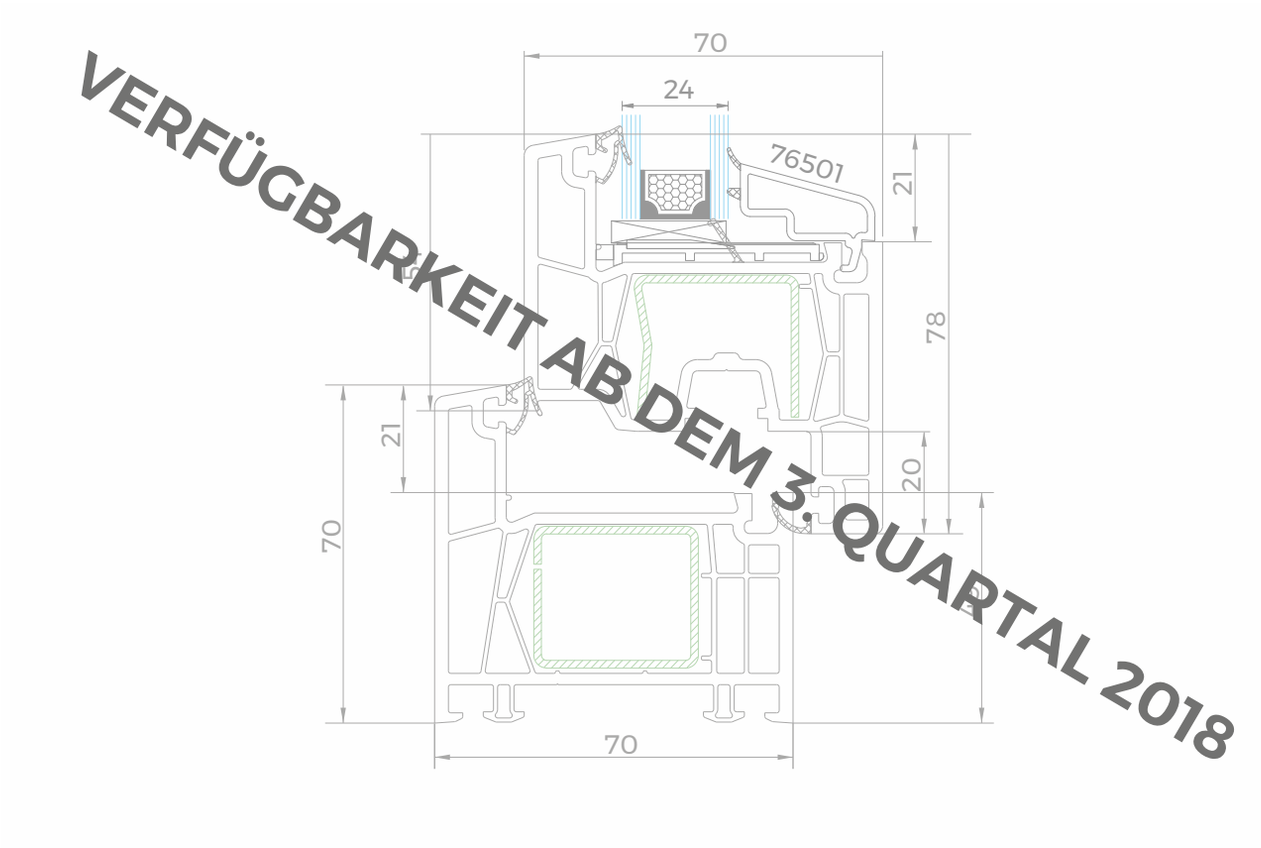


## STANDARDFOLIEN

| Golden Oak | Nussbaum | Sapeli | Anthrazitgrau | Anthrazitgrau Glatt | Eiche dunkel FL-F1 | Grau | Winchester XA | Schokobraun | Cremeweiss PX |
|---|---|---|---|---|---|---|---|---|---|
| PX 9.2178.301 | PX 9.2178.307 | PX 9.2065.321 | PX 02.20.71.000001<br>PX 7016 167 | PX 02.20.71.000001<br>PX 7016 083 | PX 9.2052.389 | PX 02.20.71.000007 | PX 9.0046830 | PX 02.20.81.000018<br>PX 8875 167 | PX 02.20.11.000001 |

## TECHNISCHE INFORMATIONEN

| | |
|---|---|
| GLASPAKET | 24-44 MM |
| BAUTIEFE | 70 MM |
| RAHMEN* | 70 MM |

## STANDARD

| | |
|---|---|
| GLAS | UG = 1.0 (EN 674) |
| DICHTUNG | GRAU BEI WEIß / SCHWARZ BEI FARBE |
| BESCHLAG | MULTI MATIC |
| GRIFF | SECUSTIC WEIß |
| ABDECKKAPPEN | WEIß |
| 5-KAMMER PROFIL | |
| FARBE RAL ÄHNLICH 9016 | |

* Rahmenkern in weiß, braun oder karamell. Andere Farben nicht erhältlich
▲ Längere Lieferzeit

# SIMPLO KN0

KNIPPING: 70 AD

## WEITERE KONFIGURATIONSMÖGLICHKEITEN

## GLASLEISTEN

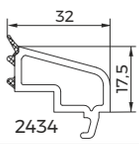


2434

VERGLASUNG 24 MM

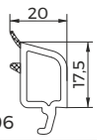


76506

VERGLASUNG 36 MM

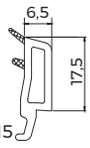


76515

VERGLASUNG 44 MM

# SIMPLO KN1

**KNIPPING: 76 AD**

## TECHNISCHE ZEICHNUNG

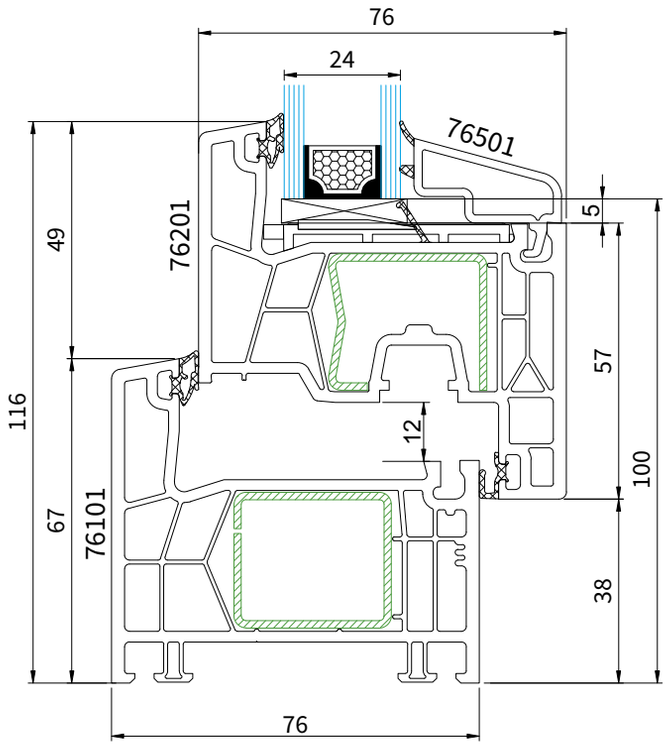


0% MEHRPREIS

$U_f$ 1,2 W/m²k

$U_w$ 1,1 W/m²k*

## STANDARDFOLIEN

| Golden Oak | Nussbaum | Sapeli | Anthrazitgrau | Anthrazitgrau Glatt | Eiche dunkel FL-F1 | Grau | Winchester XA | Schokobraun | Cremeweiss PX |
|---|---|---|---|---|---|---|---|---|---|
| PX 9.2178.301 | PX 9.2178.307 | PX 9.2065.321 | PX 02.20.71.000001<br>PX 7016 167 | PX 02.20.71.000001<br>PX 7016 083 | PX 9.2052.389 | PX 02.20.71.000007 | PX 9.0046830 | PX 02.20.81.000018<br>PX 8875 167 | PX 02.20.11.000001 |

## TECHNISCHE INFORMATIONEN

| | |
|---|---|
| GLASPAKET | 24-44 MM |
| BAUTIEFE | 76 MM |
| RAHMEN** | 67 MM |

## STANDARD

| | |
|---|---|
| GLAS | UG = 1.0 (EN 674) |
| DICHTUNG | GRAU BEI WEIß / SCHWARZ BEI FARBE |
| BESCHLAG | MULTI MATIC |
| GRIFF | SECUSTIC WEIß |
| ABDECKKAPPEN | WEIß |
| 5-KAMMER PROFIL | |
| FARBE RAL ÄHNLICH 9016 | |

* Bei Verwendung einer Ug = 1.0 (EN673) Scheibe mit Warmer Kante
** Rahmenkern in weiß, braun oder karamell. Andere Farben nicht erhältlich
▲ Längere Lieferzeit

# SIMPLO KN1

KNIPPING: 76 AD

## WEITERE KONFIGURATIONSMÖGLICHKEITEN

### SIMPLO KN1 A

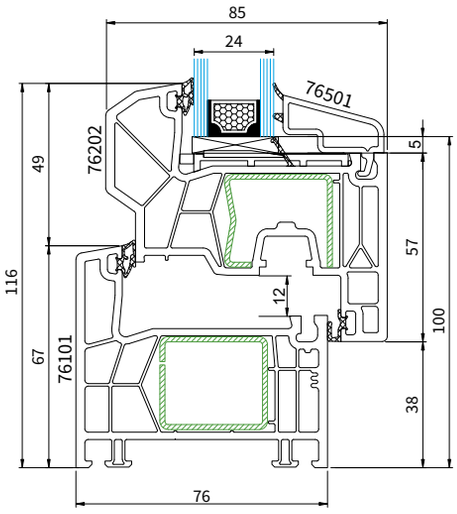


0% | $U_f$ 1,2 W/m²k | $U_w$ 1,1 W/m²k

BREITER FLÜGEL NICHT VERFÜGBAR

### SIMPLO KN1 AC

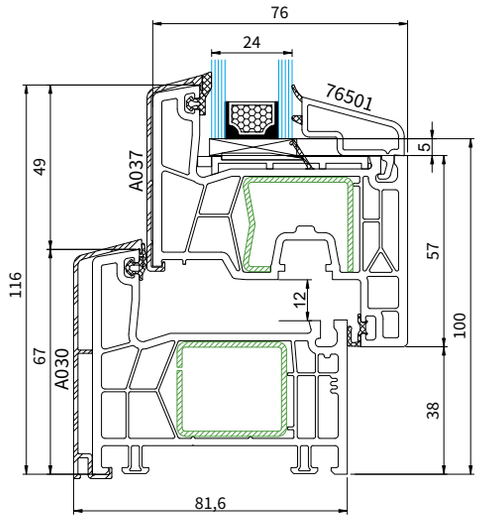


+50% | $U_f$ 1,2 W/m²k | $U_w$ 1,1 W/m²k

FLÜGEL NUR NACH INNEN ÖFFNEND

## GLASLEISTEN

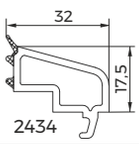


2434

VERGLASUNG 24 MM

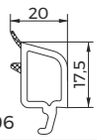


76506

VERGLASUNG 36 MM

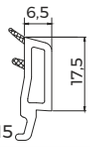


76515

VERGLASUNG 44 MM

# SIMPLO D KN1

KNIPPING: 76 AD

## TECHNISCHE ZEICHNUNG

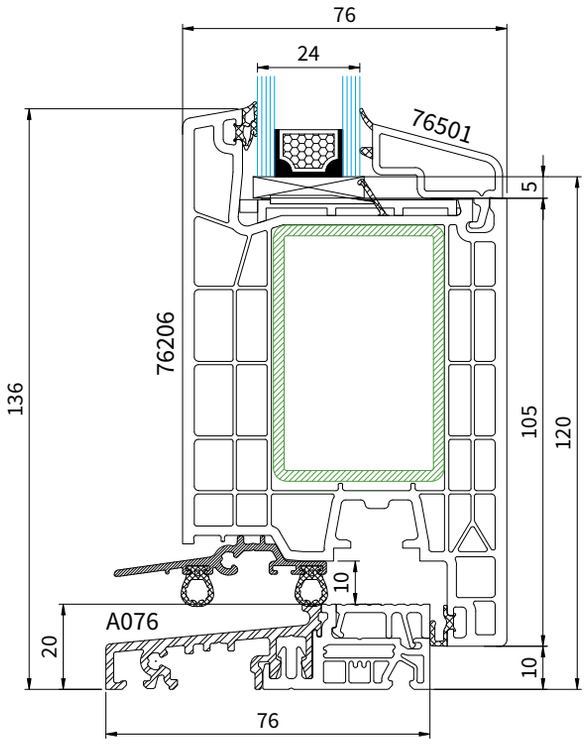


0% MEHRPREIS

$U_f$ 1,2 W/m²k

$U_d$ 1,0 W/m²k*

## STANDARDFOLIEN

| Golden Oak | Nussbaum | Sapeli | Anthrazitgrau | Anthrazitgrau Glatt | Eiche dunkel FL-F1 | Grau | Winchester XA | Schokobraun | Cremeweiss PX |
|---|---|---|---|---|---|---|---|---|---|
| PX 9.2178.301 | PX 9.2178.307 | PX 9.2065.321 | PX 02.20.71.000001<br>PX 7016 167 | PX 02.20.71.000001<br>PX 7016 083 | PX 9.2052.389 | PX 02.20.71.000007 | PX 9.0046830 | PX 02.20.81.000018<br>PX 8875 167 | PX 02.20.11.000001 |

## TECHNISCHE INFORMATIONEN

| | |
|---|---|
| GLASPAKET | 24-48 MM |
| BAUTIEFE | 76 MM |
| RAHMEN** | 67 MM |

## STANDARD

| | |
|---|---|
| GLAS | UG = 1.0 (EN 674) |
| DICHTUNG | GRAU BEI WEIß / SCHWARZ BEI FARBE |
| BESCHLAG | GU |
| GRIFF | WEIß |
| ABDECKKAPPEN | WEIß |
| GETRIEBE | 3-FACH |
| SCHWELLE | ALUMINIUM |
| PROFILZYLINDER | JA |

FARBE RAL ÄHNLICH 9016

* Bei Verwendung einer Ug = 1.0 (EN673) Scheibe mit Warmer Kante
** Rahmenkern in weiß, braun oder karamell. Andere Farben nicht erhältlich
▲ Längere Lieferzeit

# SIMPLO D KN1

KNIPPING: 76 AD

## WEITERE KONFIGURATIONSMÖGLICHKEITEN

### SIMPLO D KN1

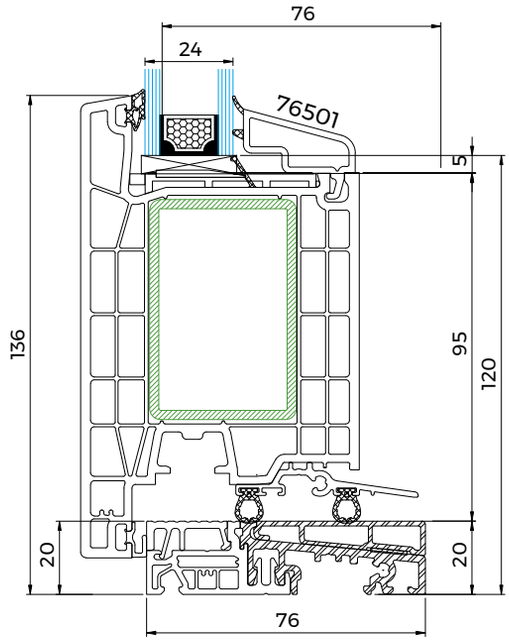


NACH AUßEN ÖFFNEND

### SIMPLO D KN1 AC

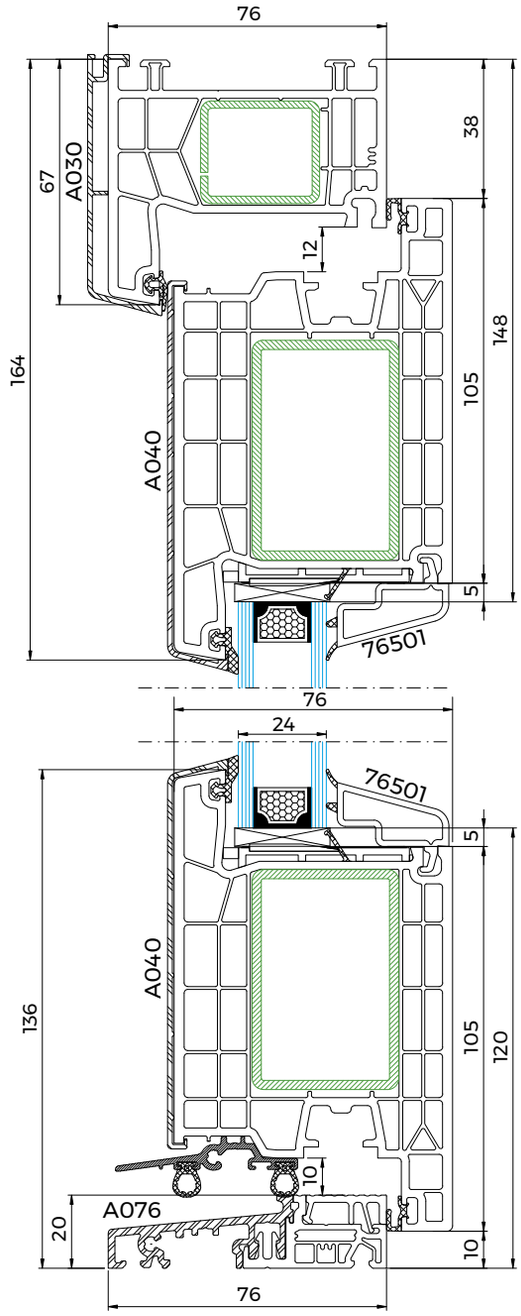


+25% MEHRPREIS

$U_f$ 1,2 W/m²k

$U_d$ 1,1 W/m²k

## GLASLEISTEN

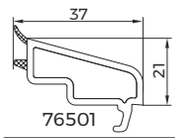


76501

VERGLASUNG 24 MM

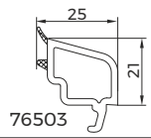


76503

VERGLASUNG 36 MM

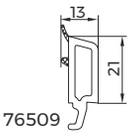


76509

VERGLASUNG 48 MM

# SIMPLO HS KN1



## TECHNISCHE ZEICHNUNG

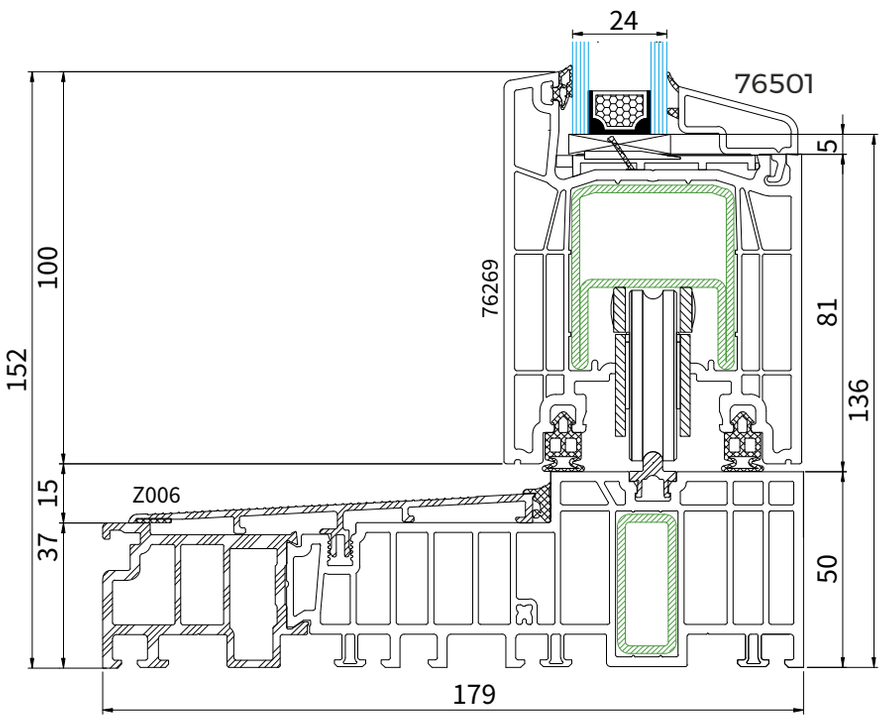


0% MEHRPREIS

$U_f$ 1,4 W/m²k

$U_d$ 1,3 W/m²k

## STANDARDFOLIEN

| Golden Oak | Nussbaum | Sapeli | Anthrazitgrau | Anthrazitgrau Glatt | Eiche dunkel FL-F1 | Grau | Winchester XA | Schokobraun | Cremeweiss PX |
|---|---|---|---|---|---|---|---|---|---|
| PX 9.2178.301 | PX 9.2178.307 | PX 9.2065.321 | PX 02.20.71.000001<br>PX 7016 167 | PX 02.20.71.000001<br>PX 7016 083 | PX 9.2052.389 | PX 02.20.71.000007 | PX 9.0046830 | PX 02.20.81.000018<br>PX 8875 167 | PX 02.20.11.000001 |

## TECHNISCHE INFORMATIONEN

| | |
|---|---|
| GLASPAKET | 24-48 MM |
| BAUTIEFE | 179 MM |
| RAHMEN | 65 MM |

## STANDARD

| | |
|---|---|
| GLAS | UG = 1.0 (EN 674) |
| DICHTUNG | GRAU BEI WEIß / SCHWARZ BEI FARBE |
| BESCHLAG | MACO |
| GRIFF | WEIß |
| SCHWELLE | ALUMINIUM |
| PROFILZYLINDER | NEIN |

FARBE RAL ÄHNLICH 9016

▲ Längere Lieferzeit

# SIMPLO HS KN1

## WEITERE KONFIGURATIONSMÖGLICHKEITEN

### SIMPLO HS KN1 AC

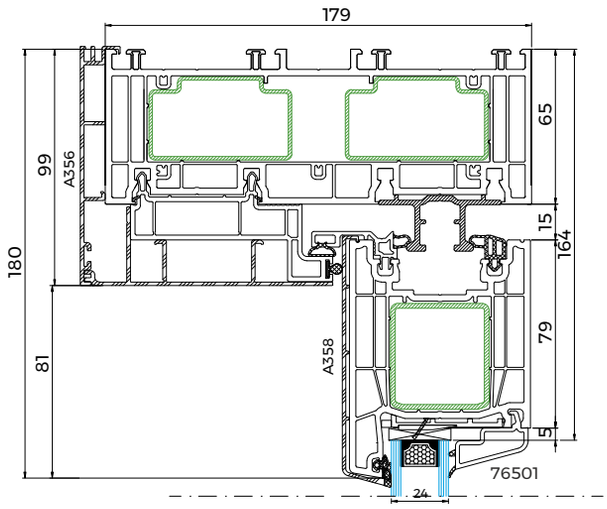


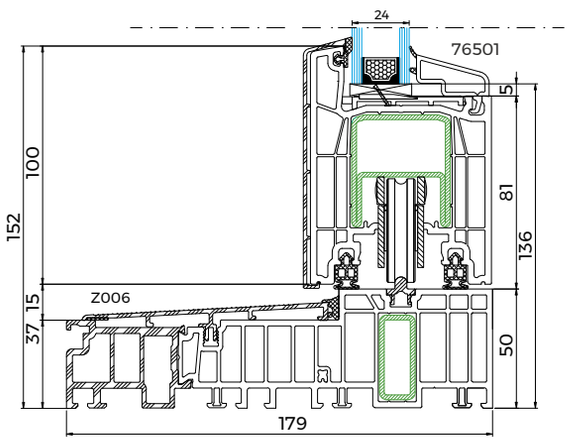


+25% MEHRPREIS  $U_f$ 1,4 W/m²k  $U_w$ 1,3 W/m²k

## GLASLEISTEN

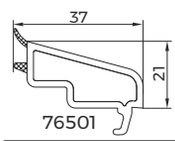


76501
VERGLASUNG 24 MM

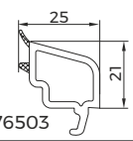


76503
VERGLASUNG 36 MM

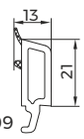


76509
VERGLASUNG 48 MM

# SIMPLO VE1

VEKA: SOFTLINE 70 AD

## TECHNISCHE ZEICHNUNG

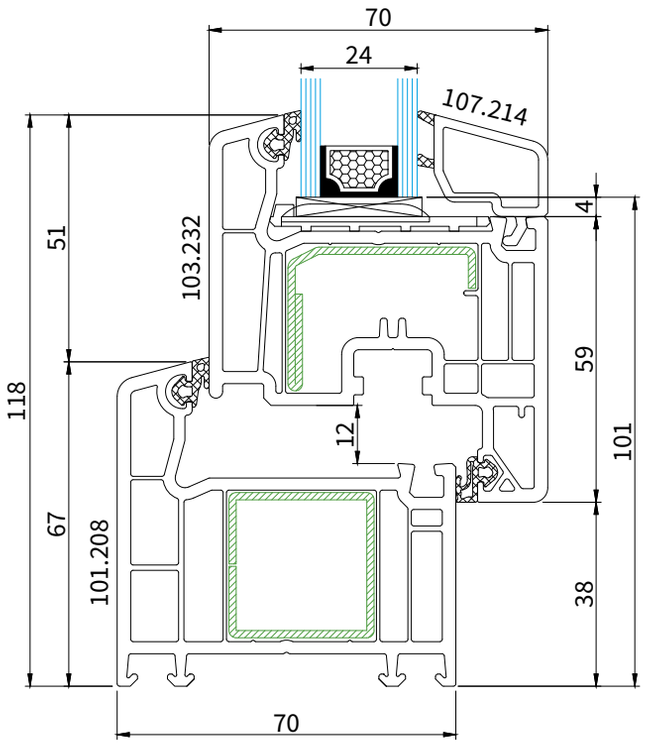


+5% MEHRPREIS

$U_f$ 1,3 W/m²k

$U_w$ 1,3 W/m²k

## STANDARDFOLIEN

| Golden Oak | Nussbaum | Anthrazit | Mooreiche | Winchester |
|---|---|---|---|---|
| 2178001 | 2178007 | 701605 | 2052089 | 49240 |

## TECHNISCHE INFORMATIONEN

| | |
|---|---|
| GLASPAKET | 24-42 MM |
| BAUTIEFE | 70 MM |
| RAHMEN** | 67 MM |

## STANDARD

| | |
|---|---|
| GLAS | UG = 1.0 (EN 674) |
| DICHTUNG | GRAU BEI WEIß / SCHWARZ BEI FARBE |
| BESCHLAG | MULTI MATIC |
| GRIFF | SECUSTIC WEIß |
| ABDECKKAPPEN | WEIß |
| 5-KAMMER PROFIL | |
| FARBE RAL ÄHNLICH 9016 | |

* Karamell Dichtung bei beidseitigen Farben
** Rahmenkern in weiß, braun oder karamell. Andere Farben nicht erhältlich
▲ Längere Lieferzeit

# SIMPLO VE1

VEKA: SOFTLINE 70 AD

## WEITERE KONFIGURATIONSMÖGLICHKEITEN

### SIMPLO VE1 AC

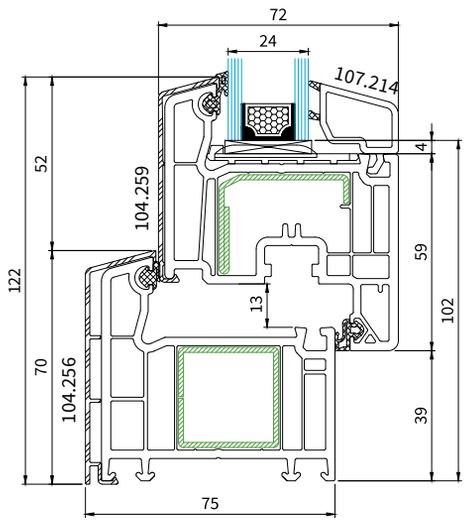


+80% MEHRPREIS $U_f$ 1,3 W/m²k $U_w$ 1,3 W/m²k

FLÜGEL NUR NACH INNEN ÖFFNEND

## GLASLEISTEN

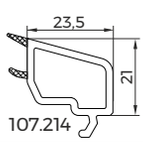


107.214

VERGLASUNG 24 MM

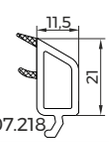


107.218

VERGLASUNG 36 MM

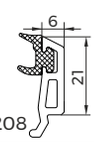


107.208

VERGLASUNG 42 MM

# SIMPLO D VE1

VEKA: SOFTLINE 70 AD

## TECHNISCHE ZEICHNUNG

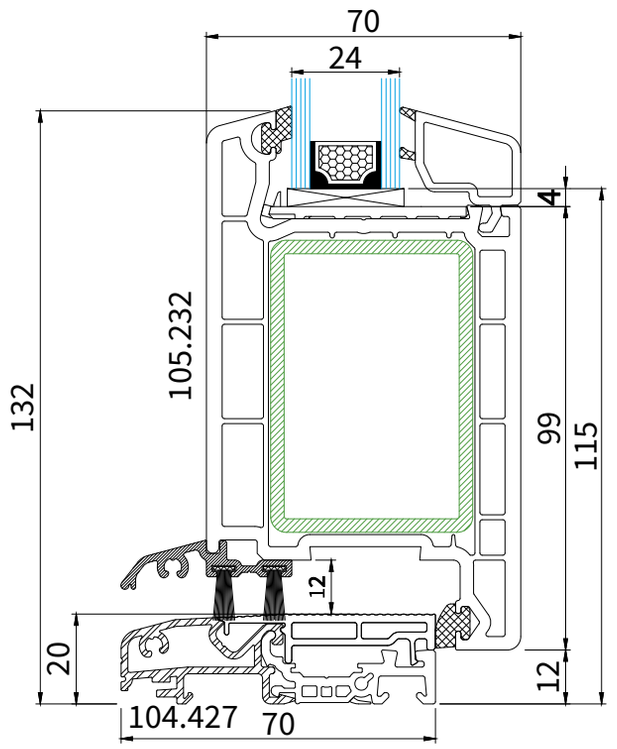


+35% MEHRPREIS

$U_f$ 1,8 W/m²k

$U_d$ 1,5 W/m²k

## STANDARDFOLIEN

| Golden Oak | Nussbaum | Anthrazit | Mooreiche | Winchester |
|---|---|---|---|---|
| 2178001 | 2178007 | 701605 | 2052089 | 49240 |

## TECHNISCHE INFORMATIONEN

| | |
|---|---|
| GLASPAKET | 24-42 MM |
| BAUTIEFE | 70 MM |
| RAHMEN** | 67 MM |

## STANDARD

| | |
|---|---|
| GLAS | UG = 1.0 (EN 674) |
| DICHTUNG | GRAU BEI WEIß / SCHWARZ BEI FARBE |
| BESCHLAG | GU |
| GRIFF | SECUSTIC WEIß |
| ABDECKKAPPEN | WEIß |
| GETRIEBE | 3-FACH |
| SCHWELLE | ALUMINIUM |
| PROFILZYLINDER | JA |

FARBE RAL ÄHNLICH 9016

* Karamell Dichtung bei beidseitigen Farben
** Rahmenkern in weiß, braun oder karamell. Andere Farben nicht erhältlich
▲ Längere Lieferzeit

# SIMPLO D VE1

VEKA: SOFTLINE 70 AD

## WEITERE KONFIGURATIONSMÖGLICHKEITEN

### SIMPLO D VE1

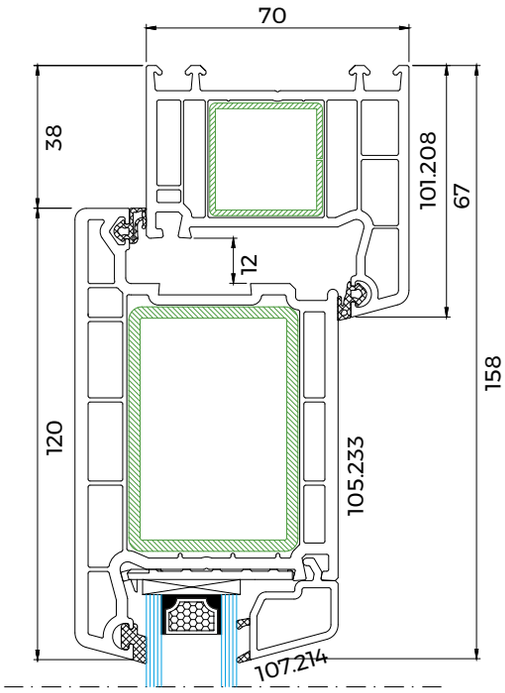


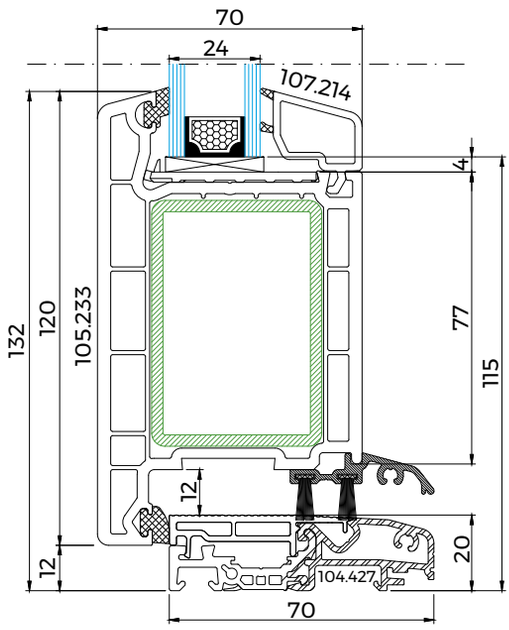


NACH AUßEN ÖFFNEND

### SIMPLO D VE1 AC

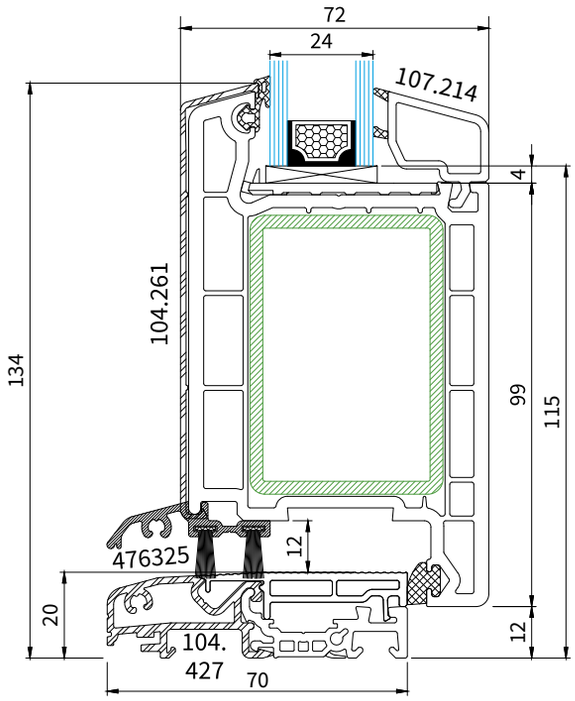


+75% MEHRPREIS  $U_f$ 1,2 W/m²k  $U_d$ 1,1 W/m²k

FLÜGEL NUR NACH INNEN ÖFFNEND

## GLASLEISTEN

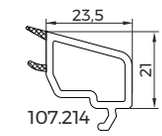


VERGLASUNG 24 MM

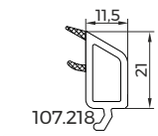


VERGLASUNG 36 MM

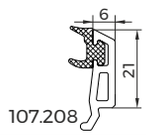


VERGLASUNG 42 MM

# SIMPLO N D VE1

VEKA: SOFTLINE 70 AD

## TECHNISCHE ZEICHNUNG

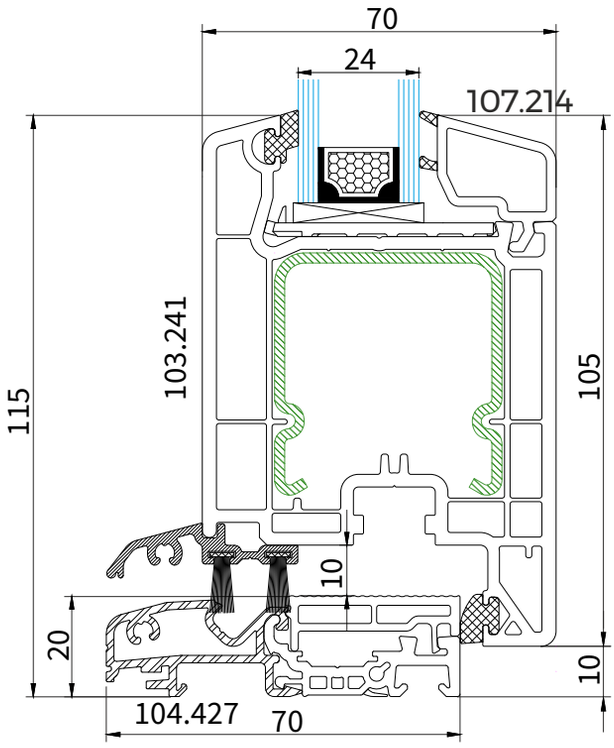


+35% MEHRPREIS

$U_f$ 1,8 W/m²k

$U_d$ 1,5 W/m²k

## STANDARDFOLIEN

| Golden Oak | Nussbaum | Anthrazit | Mooreiche | Winchester |
|---|---|---|---|---|
| 2178001 | 2178007 | 701605 | 2052089 | 49240 |

## TECHNISCHE INFORMATIONEN

| | |
|---|---|
| GLASPAKET | 24-42 MM |
| BAUTIEFE | 70 MM |
| RAHMEN** | 67 MM |

## STANDARD

| | |
|---|---|
| GLAS | UG = 1.0 (EN 674) |
| DICHTUNG | GRAU BEI WEIß / SCHWARZ BEI FARBE |
| BESCHLAG | GU |
| GRIFF | SECUSTIC WEIß |
| ABDECKKAPPEN | WEIß |
| GETRIEBE | 3-FACH |
| SCHWELLE | ALUMINIUM |
| PROFILZYLINDER | JA |

FARBE RAL ÄHNLICH 9016

* Karamell Dichtung bei beidseitigen Farben
** Rahmenkern in weiß, braun oder karamell. Andere Farben nicht erhältlich
▲ Längere Lieferzeit

# SIMPLO N D VE1

VEKA: SOFTLINE 70 AD

## WEITERE KONFIGURATIONSMÖGLICHKEITEN

### SIMPLO N D VE1

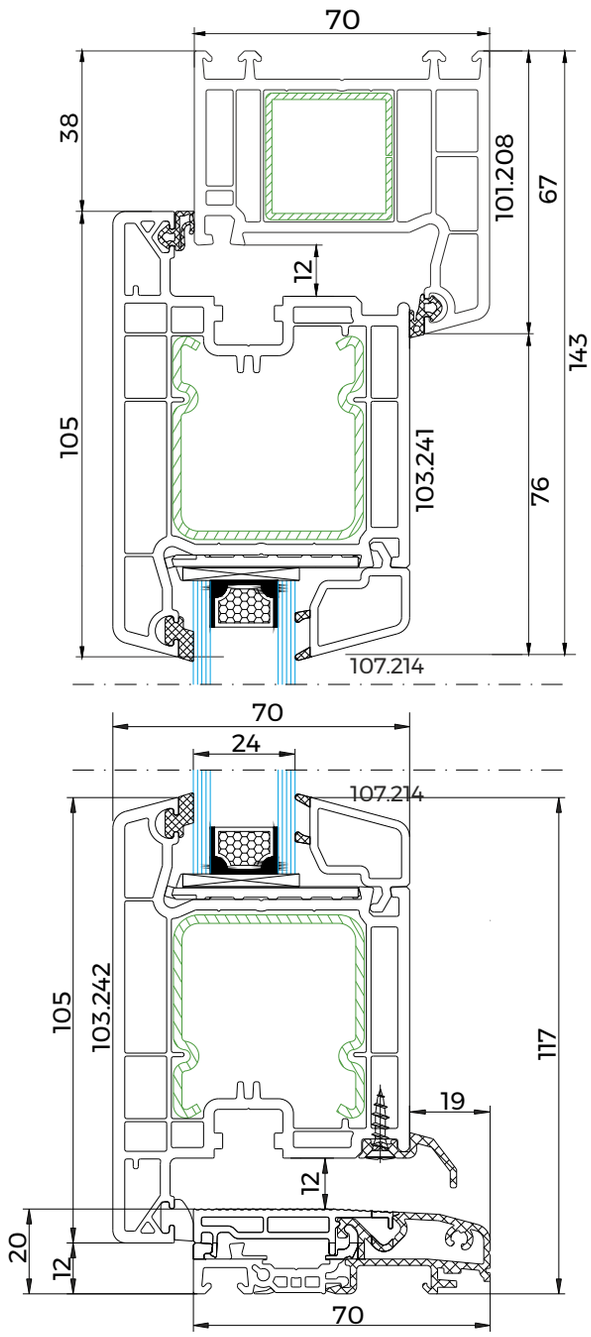


NACH AUßEN ÖFFNEND

## GLASLEISTEN

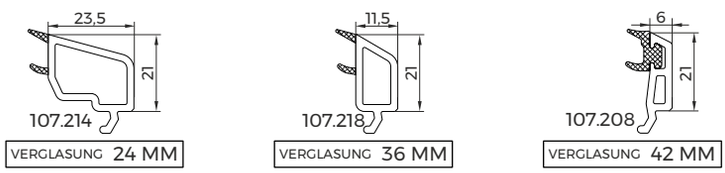

# SIMPLO HS VE1

VEKA: SLIDE

## TECHNISCHE ZEICHNUNG

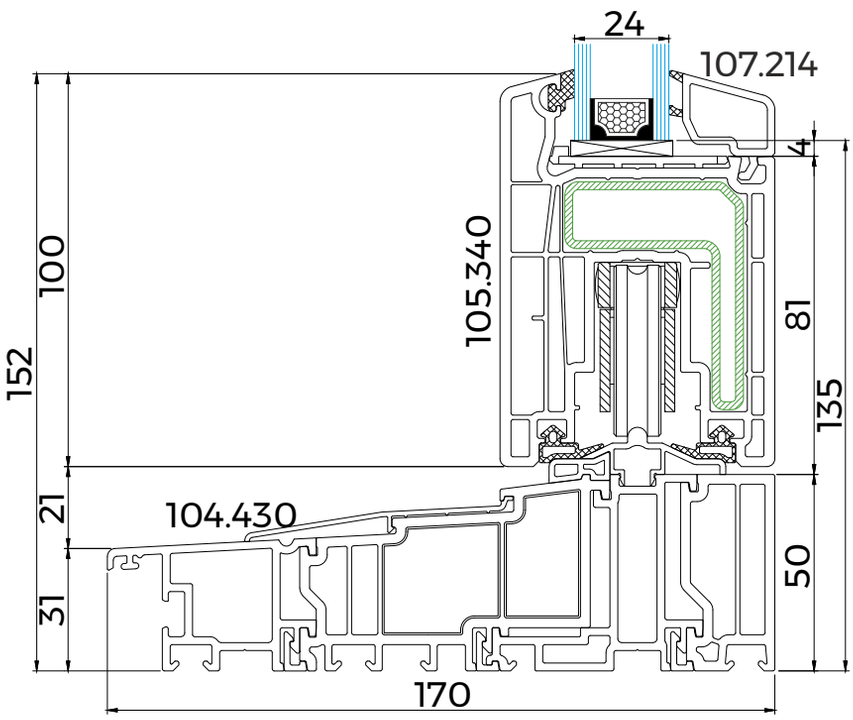


+25% MEHRPREIS

$U_f$ 1,6 W/m²k

$U_d$ 1,3 W/m²k

## STANDARDFOLIEN

| Golden Oak | Nussbaum | Anthrazit | Mooreiche | Winchester |
|---|---|---|---|---|
| 2178001 | 2178007 | 701605 | 2052089 | 49240 |

## TECHNISCHE INFORMATIONEN

| | |
|---|---|
| GLASPAKET | 24-42 MM |
| BAUTIEFE | 170 MM |
| RAHMEN** | 67 MM |

## STANDARD

| | |
|---|---|
| GLAS | UG = 0,5 (EN 674) |
| DICHTUNG | GRAU BEI WEIß / SCHWARZ BEI FARBE |
| BESCHLAG | MACO |
| GRIFF | SECUSTIC WEIß |
| GETRIEBE | 3-FACH |
| SCHWELLE | ALUMINIUM |
| PROFILZYLINDER | NEIN |

FARBE RAL ÄHNLICH 9016

* Karamell Dichtung bei beidseitigen Farben
** Rahmenkern in weiß, braun oder karamell. Andere Farben nicht erhältlich
▲ Längere Lieferzeit

# SIMPLO HS VE1

VEKA: SLIDE

## WEITERE KONFIGURATIONSMÖGLICHKEITEN

### SIMPLO HS VE1 AC

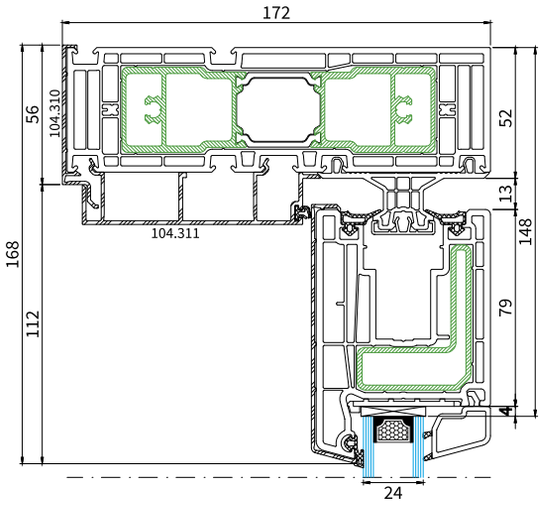


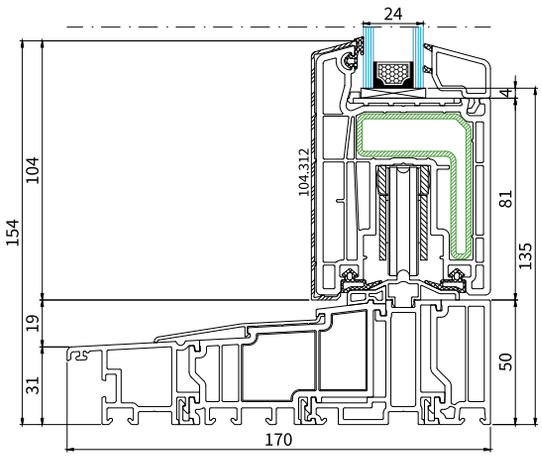


+45% MEHRPREIS $U_f$ 1,6 W/m²k $U_d$ 1,3 W/m²k

## GLASLEISTEN

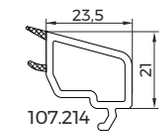


107.214

VERGLASUNG 24 MM

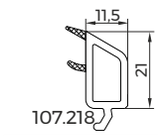


107.218

VERGLASUNG 36 MM

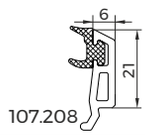


107.208

VERGLASUNG 42 MM

# SIMPLO SL2

SALAMANDER: 76 STREAMLINE

## TECHNISCHE ZEICHNUNG

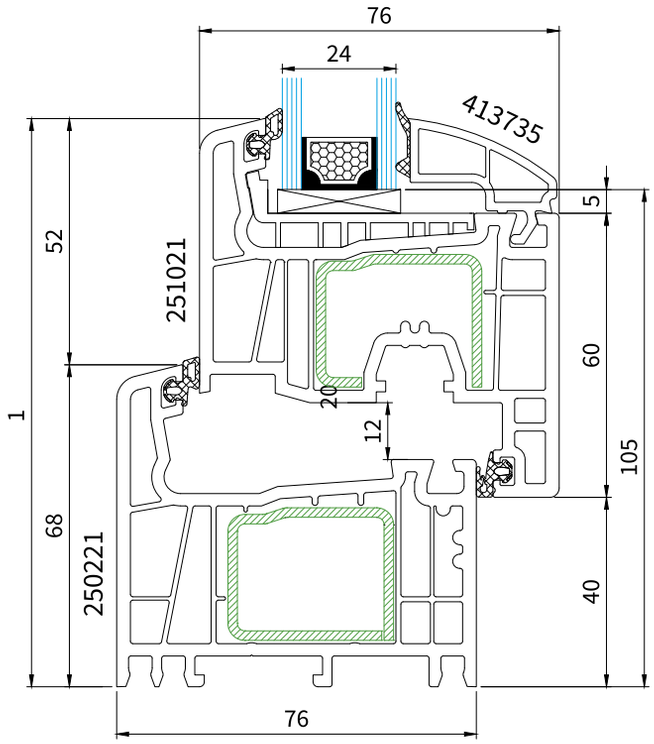


0% MEHRPREIS

$U_f$ 1,3 W/m²k

$U_w$ 1,3 W/m²k

## STANDARDFOLIEN

| Polareiche | Golden Oak | Nussbaum | Anthrazit | Anthrazit Satin | Mooreiche | Cremeweiß | Nebraska |
|---|---|---|---|---|---|---|---|
| 43 | 51 | 21 | 70 | 88 | 25 | 59 | 33 |

## TECHNISCHE INFORMATIONEN

| | |
|---|---|
| GLASPAKET | 24-48 MM |
| BAUTIEFE | 76 MM |
| RAHMEN* | 68 MM |

## STANDARD

| | |
|---|---|
| GLAS | UG = 1.0 (EN 674) |
| DICHTUNG | GRAU BEI WEIß / SCHWARZ BEI FARBE |
| BESCHLAG | MULTI MATIC |
| GRIFF | SECUSTIC WEIß |
| ABDECKKAPPEN | WEIß |
| 5-KAMMER PROFIL | |
| FARBE RAL ZWISCHEN 9003 UND 9016 | |

* Rahmenkern in weiß, braun oder karamell. Andere Farben nicht erhältlich
▲ Längere Lieferzeit

# SIMPLO SL2



## WEITERE KONFIGURATIONSMÖGLICHKEITEN

### SIMPLO SL2 R35

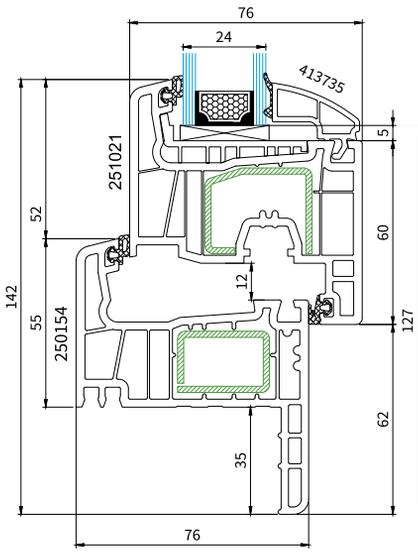


+20% MEHRPREIS  $U_f$ 1,3 W/m²k  $U_w$ 1,3 W/m²k

### SIMPLO SL2 AC

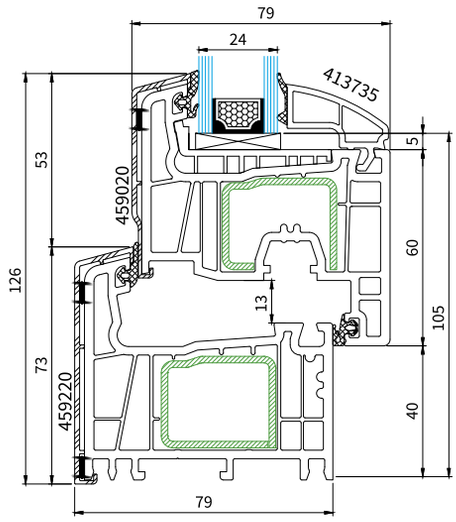


+50% MEHRPREIS  $U_f$ 1,3 W/m²k  $U_w$ 1,3 W/m²k

FLÜGEL NUR NACH INNEN ÖFFNEND

## GLASLEISTEN

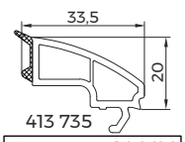


413 735
VERGLASUNG 24 MM

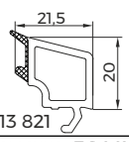


413 821
VERGLASUNG 36 MM

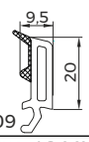


413 809
VERGLASUNG 48 MM

# SIMPLO D SL

SALAMANDER: 76 STREAMLINE

## TECHNISCHE ZEICHNUNG

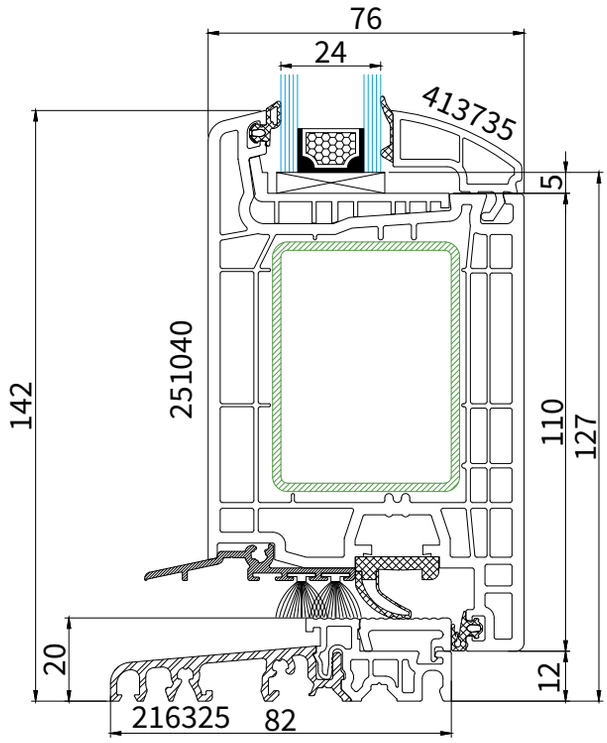


0% MEHRPREIS

$U_f$ 1,4 W/m²k

$U_d$ 1,4 W/m²k

## STANDARDFOLIEN

| Polareiche | Golden Oak | Nussbaum | Anthrazit | Anthrazit Satin | Mooreiche | Cremeweiß | Nebraska |
|---|---|---|---|---|---|---|---|
| 43 | 51 | 21 | 70 | 88 | 25 | 59 | 33 |

## TECHNISCHE INFORMATIONEN

| | |
|---|---|
| GLASPAKET | 24-48 MM |
| BAUTIEFE | 76 MM |
| RAHMEN* | 68 MM |

## STANDARD

| | |
|---|---|
| GLAS | UG = 1.0 (EN 674) |
| DICHTUNG | GRAU BEI WEIß / SCHWARZ BEI FARBE |
| BESCHLAG | GU |
| GRIFF | WEIß |
| ABDECKKAPPEN | WEIß |
| GETRIEBE | 3-FACH |
| SCHWELLE | ALUMINIUM |
| PROFILZYLINDER | JA |

FARBE RAL ZWISCHEN 9003 UND 9016

* Rahmenkern in weiß, braun oder karamell. Andere Farben nicht erhältlich
▲ Längere Lieferzeit

# SIMPLO D SL



## WEITERE KONFIGURATIONSMÖGLICHKEITEN

### SIMPLO D SL

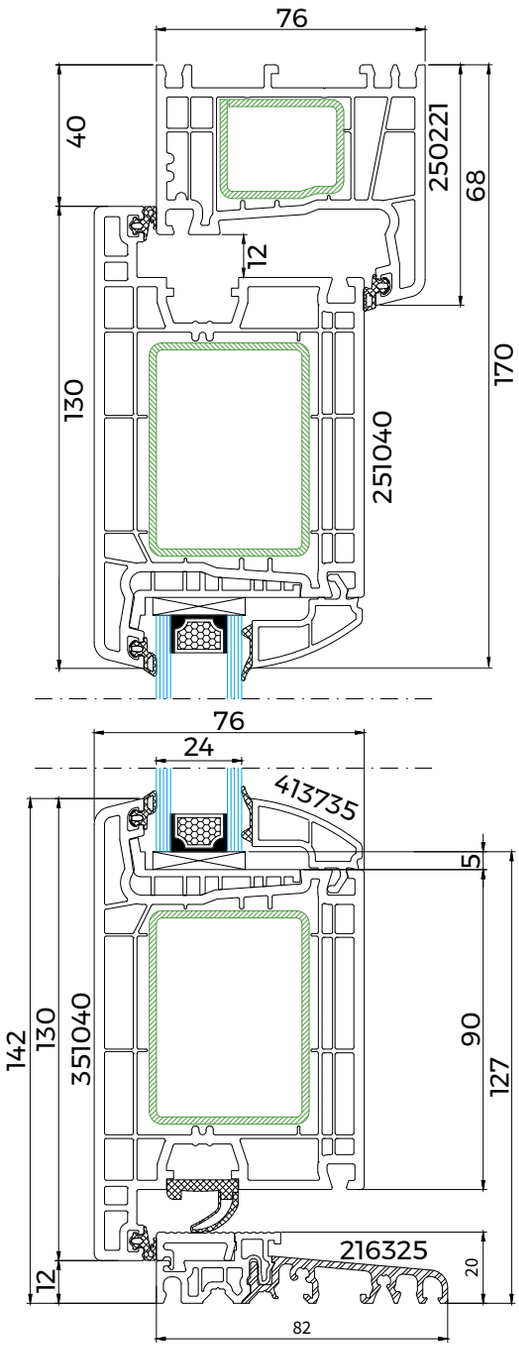


NACH AUßEN ÖFFNEND

### SIMPLO D SL AC

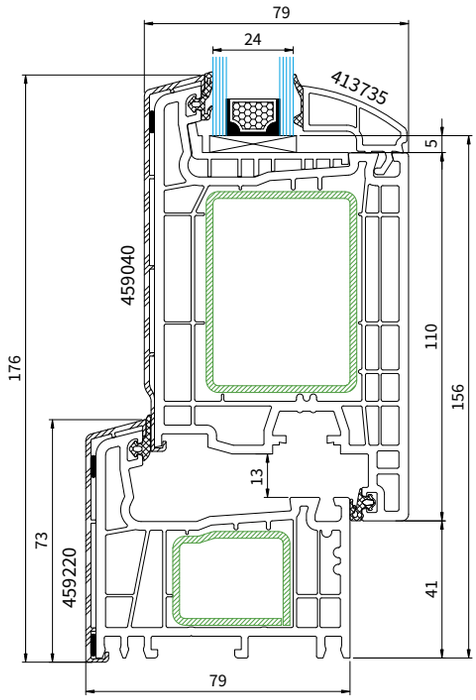

FLÜGEL NUR NACH INNEN ÖFFNEND

## GLASLEISTEN

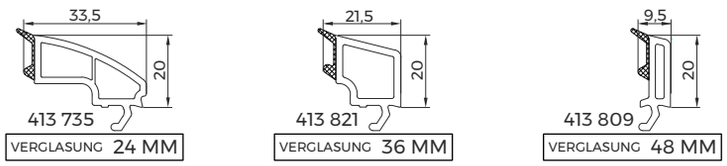

# SIMPLO N D SL

SALAMANDER: 76 STREAMLINE

## TECHNISCHE ZEICHNUNG

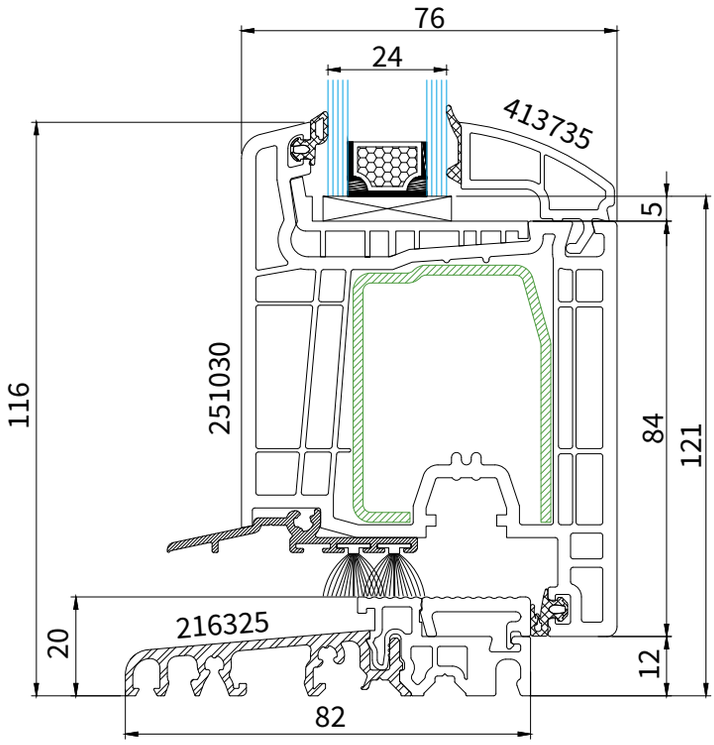


0% MEHRPREIS

$U_f$ 1,4 W/m²k

$U_d$ 1,4 W/m²k

## STANDARDFOLIEN

| Polareiche | Golden Oak | Nussbaum | Anthrazit | Anthrazit Satin | Mooreiche | Cremeweiß | Nebraska |
|---|---|---|---|---|---|---|---|
| 43 | 51 | 21 | 70 | 88 | 25 | 59 | 33 |

## TECHNISCHE INFORMATIONEN

| | |
|---|---|
| GLASPAKET | 24-48 MM |
| BAUTIEFE | 76 MM |
| RAHMEN* | 68 MM |

## STANDARD

| | |
|---|---|
| GLAS | UG = 1.0 (EN 674) |
| DICHTUNG | GRAU BEI WEIß / SCHWARZ BEI FARBE |
| BESCHLAG | GU |
| GRIFF | WEIß |
| ABDECKKAPPEN | WEIß |
| GETRIEBE | 3-FACH |
| SCHWELLE | ALUMINIUM |
| PROFILZYLINDER | JA |

FARBE RAL ZWISCHEN 9003 UND 9016

* Rahmenkern in weiß, braun oder karamell. Andere Farben nicht erhältlich
▲ Längere Lieferzeit

# SIMPLO N D SL



## WEITERE KONFIGURATIONSMÖGLICHKEITEN

### SIMPLO N D SL

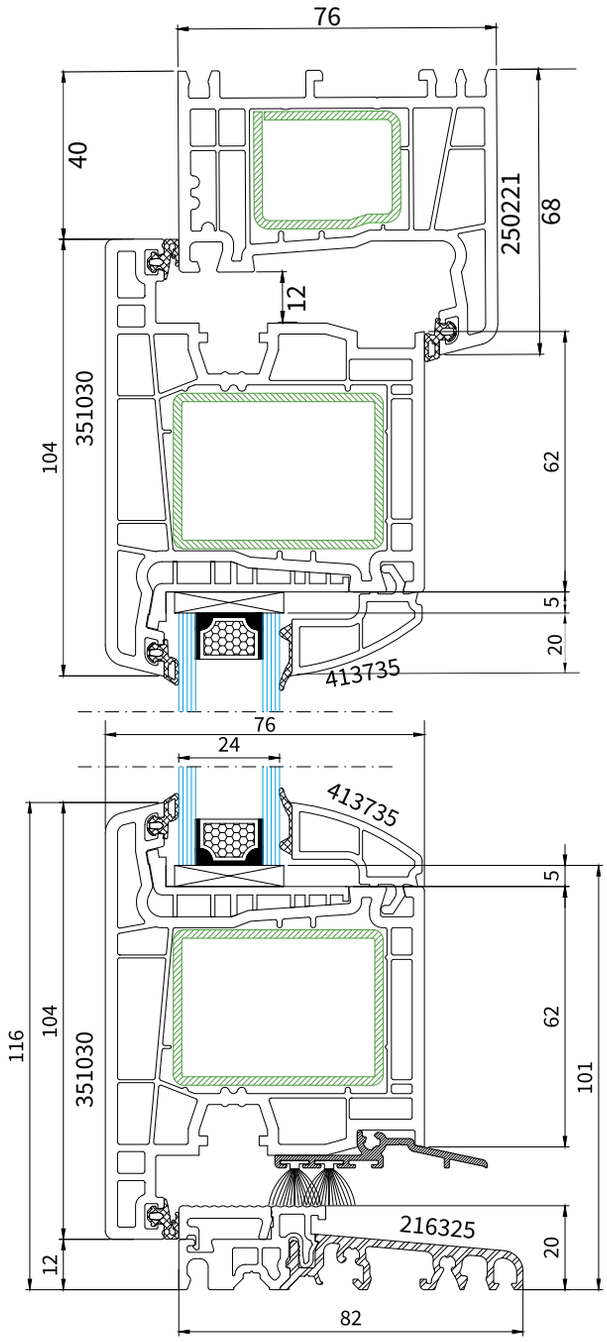


NACH AUßEN ÖFFNEND

### SIMPLO D SL AC

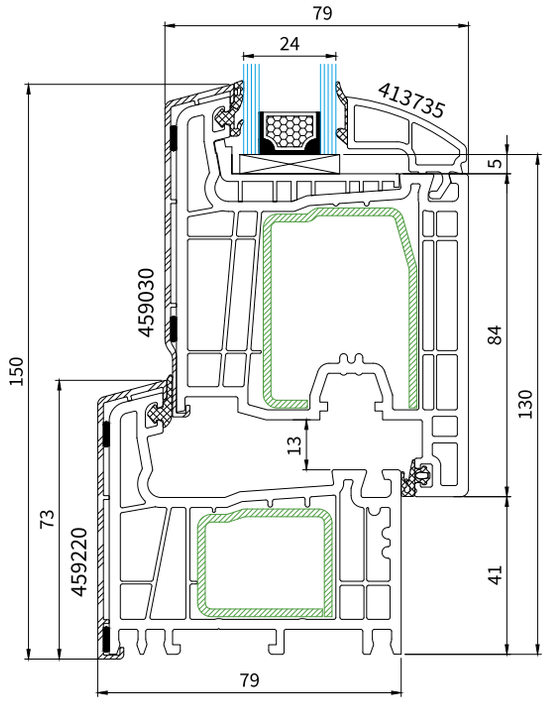


+20% MEHRPREIS  $U_f$ 1,4 W/m²k  $U_d$ 1,4 W/m²k

FLÜGEL NUR NACH INNEN ÖFFNEND

## GLASLEISTEN

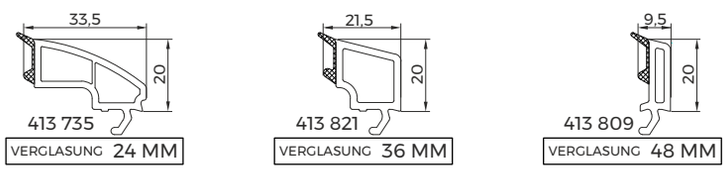

# SIMPLO HS SL

SALAMANDER: HST

## TECHNISCHE ZEICHNUNG

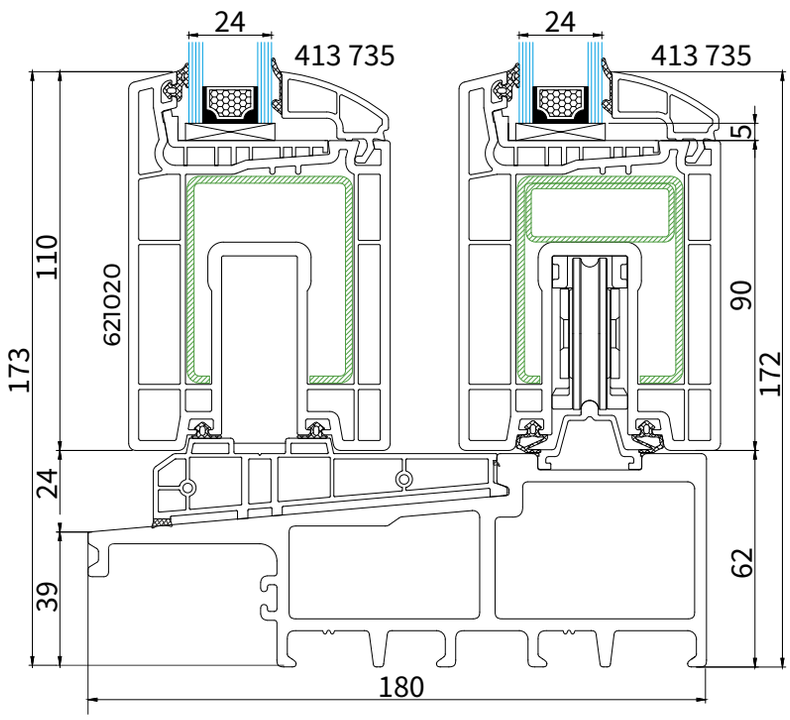


0% MEHRPREIS

$U_f$ 1,3 W/m²k

$U_d$ 1,4 W/m²k

## STANDARDFOLIEN

| Polareiche | Golden Oak | Nussbaum | Anthrazit |
|---|---|---|---|
| 43 | 51 | 21 | 70 |

## TECHNISCHE INFORMATIONEN

| | |
|---|---|
| GLASPAKET | 24-48 MM |
| BAUTIEFE | 172 MM |
| RAHMEN* | 57 MM |

## STANDARD

| | |
|---|---|
| GLAS | UG = 1.0 (EN 674) |
| DICHTUNG | GRAU BEI WEIß / SCHWARZ BEI FARBE |
| BESCHLAG | MACO |
| GRIFF | WEIß |
| SCHWELLE | VERBUNDWERKSTOFF MACO |
| PROFILZYLINDER | NEIN |

FARBE RAL ZWISCHEN 9003 UND 9016

* Rahmenkern in weiß, braun oder karamell. Andere Farben nicht erhältlich
▲ Längere Lieferzeit

# SIMPLO HS SL



## WEITERE KONFIGURATIONSMÖGLICHKEITEN

### SIMPLO HS SL

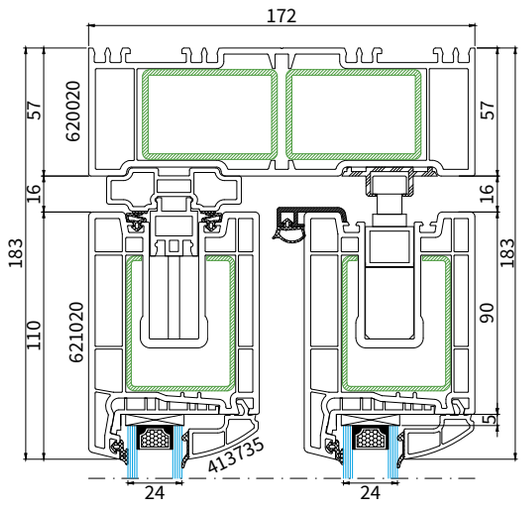


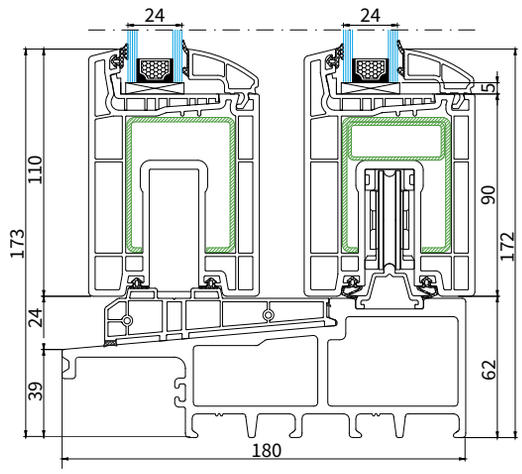


## GLASLEISTEN

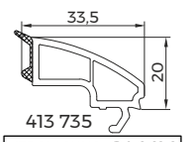


413 735

VERGLASUNG 24 MM

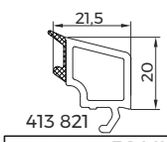


413 821

VERGLASUNG 36 MM

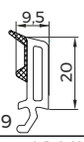


413 809

VERGLASUNG 48 MM

# OPTICO KN2

KNIPPING: 76 MD

## TECHNISCHE ZEICHNUNG

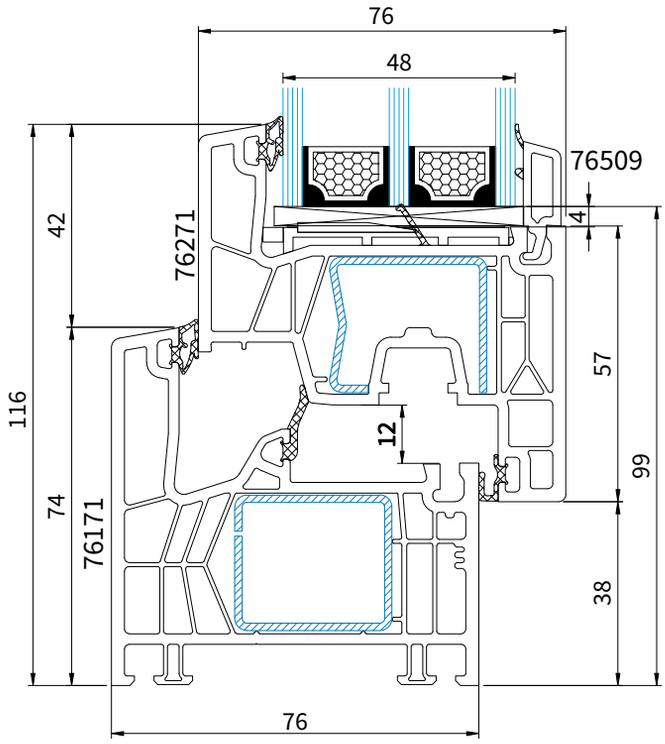


+20% MEHRPREIS

$U_f$ 1,1 W/m²k

$U_w$ 0,89 W/m²k

## STANDARDFOLIEN

| Golden Oak | Nussbaum | Sapeli | Anthrazitgrau | Anthrazitgrau Glatt | Eiche dunkel FL-F1 | Grau | Winchester XA | Schokobraun | Cremeweiss PX |
|---|---|---|---|---|---|---|---|---|---|
| PX 9.2178.301 | PX 9.2178.307 | PX 9.2065.321 | PX 02.20.71.000001<br>PX 7016 167 | PX 02.20.71.000001<br>PX 7016 083 | PX 9.2052.389 | PX 02.20.71.000007 | PX 9.0046830 | PX 02.20.81.000018<br>PX 8875 167 | PX 02.20.11.000001 |

## TECHNISCHE INFORMATIONEN

| | |
|---|---|
| GLASPAKET | 24-48 MM |
| BAUTIEFE | 76 MM |
| RAHMEN* | 74 MM |

## STANDARD

| | |
|---|---|
| GLAS | UG = 0.5 (EN 674) |
| DICHTUNG | GRAU BEI WEIß / SCHWARZ BEI FARBE |
| BESCHLAG | MULTI MATIC |
| GRIFF | SECUSTIC WEIß |
| ABDECKKAPPEN | WEIß |
| 6-KAMMER PROFIL | |
| FARBE RAL ÄHNLICH 9016 | |

* Rahmenkern in weiß, braun oder karamell. Andere Farben nicht erhältlich
▲ Längere Lieferzeit

# OPTICO KN2

KNIPPING: 76 MD

## WEITERE KONFIGURATIONSMÖGLICHKEITEN

### OPTICO KN2 A

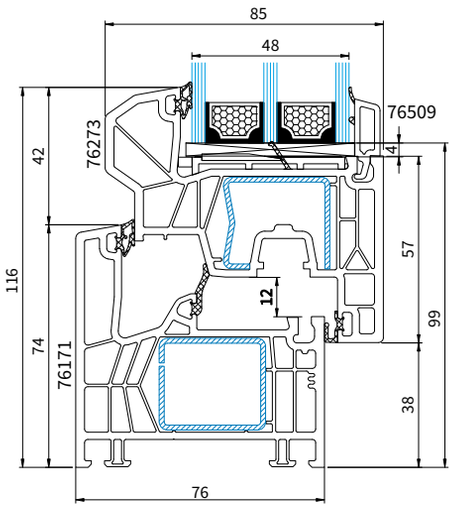


+20% $U_f$ 1,1 W/m²k $U_w$ 0,89 W/m²k

### OPTICO KN2 R60

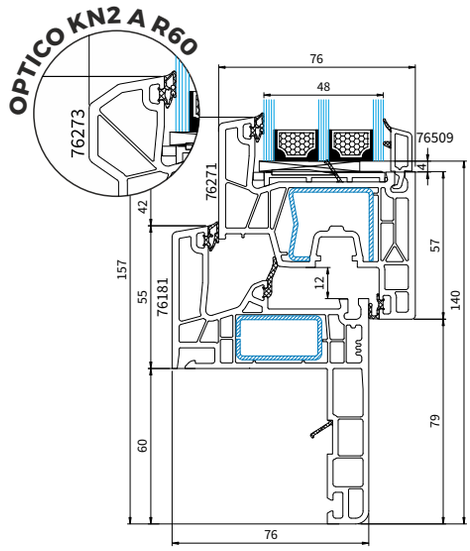


+40% $U_f$ 1,1 W/m²k $U_w$ 0,89 W/m²k

### OPTICO KN2 AC

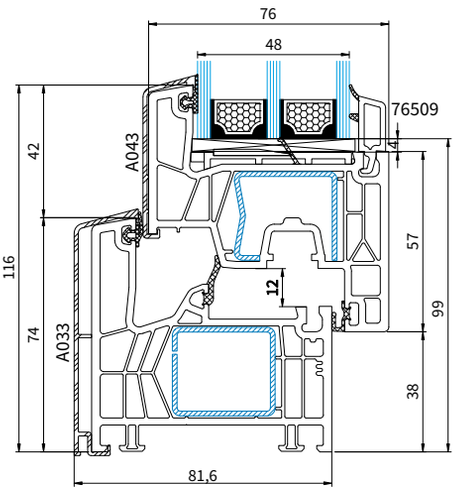


+75% $U_f$ 1,1 W/m²k $U_w$ 0,89 W/m²k

FLÜGEL NUR NACH INNEN ÖFFNEND

### OPTICO KN2 ACP

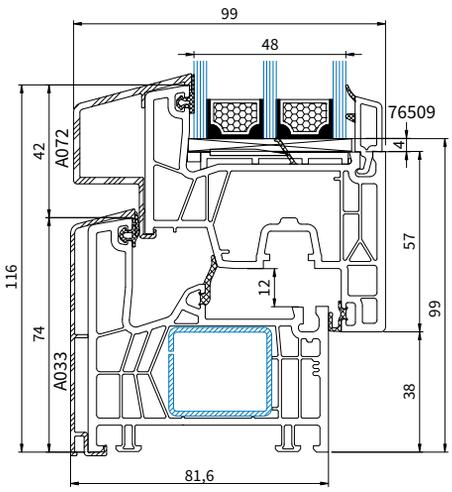


+85% $U_f$ 1,1 W/m²k $U_w$ 0,87 W/m²k

FLÜGEL NUR NACH INNEN ÖFFNEND

## GLASLEISTEN

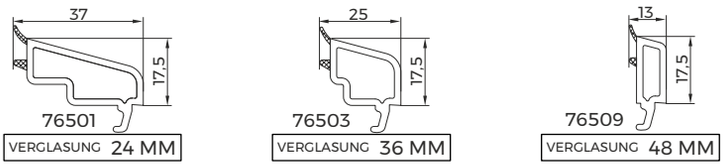

# OPTICO HS KN2



## TECHNISCHE ZEICHNUNG

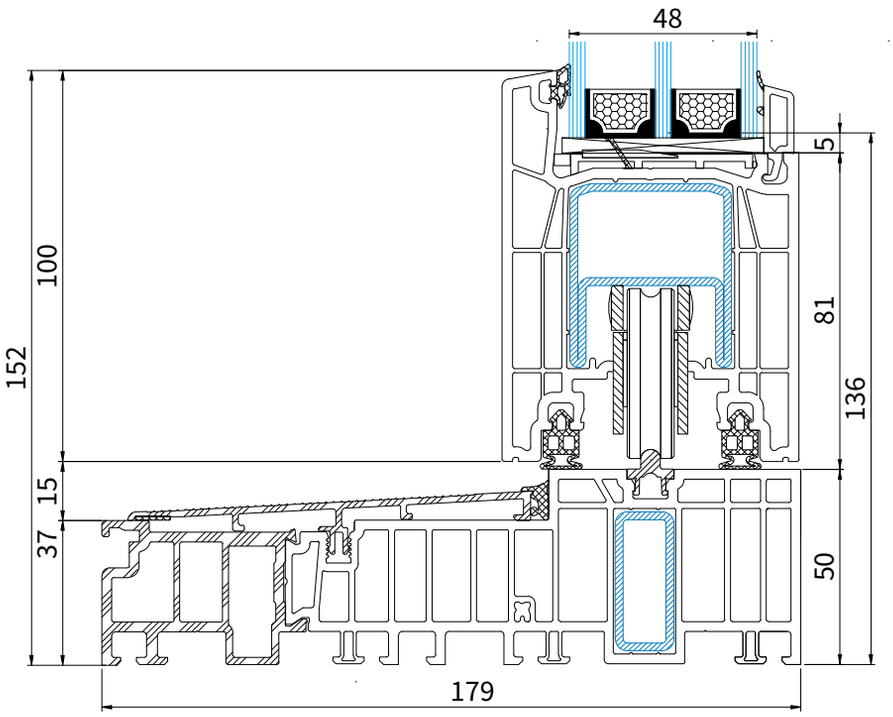


+10% MEHRPREIS

$U_f$ 1,4 W/m²k

$U_d$ 1,3 W/m²k

## STANDARDFOLIEN

| Golden Oak | Nussbaum | Sapeli | Anthrazitgrau | Anthrazitgrau Glatt | Eiche dunkel FL-FI | Grau | Winchester XA | Schokobraun | Cremeweiss PX |
|---|---|---|---|---|---|---|---|---|---|
| PX 9.2178.301 | PX 9.2178.307 | PX 9.2065.321 | PX 02.20.71.000001<br>PX 7016 167 | PX 02.20.71.000001<br>PX 7016 083 | PX 9.2052.389 | PX 02.20.71.000007 | PX 9.0046830 | PX 02.20.81.000018<br>PX 8875 167 | PX 02.20.11.000001 |

## TECHNISCHE INFORMATIONEN

| | |
|---|---|
| GLASPAKET | 24-48 MM |
| BAUTIEFE | 179 MM |
| RAHMEN | 65 MM |

## STANDARD

| | |
|---|---|
| GLAS | UG = 0.5 (EN 674) |
| DICHTUNG | GRAU BEI WEIß / SCHWARZ BEI FARBE |
| BESCHLAG | MACO |
| GRIFF | WEIß |
| SCHWELLE | ALUMINIUM |
| PROFILZYLINDER | NEIN |

FARBE RAL ÄHNLICH 9016

▲ Längere Lieferzeit

# OPTICO HS KN2

## WEITERE KONFIGURATIONSMÖGLICHKEITEN

### OPTICO HS KN2 AC

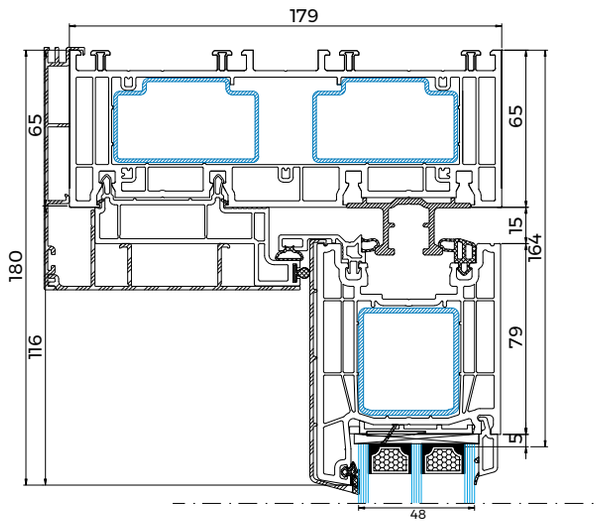


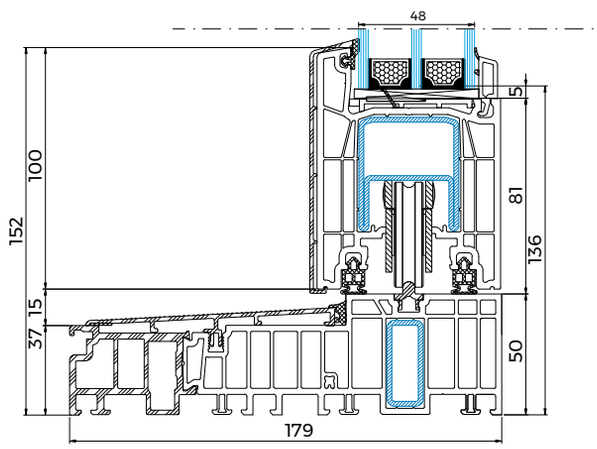


+40% MEHRPREIS  $U_f$ 1,4 W/m²k  $U_d$ 1,3 W/m²k

## GLASLEISTEN

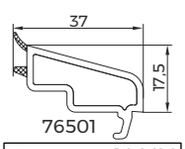


76501
VERGLASUNG 24 MM

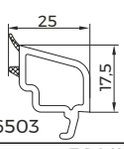


76503
VERGLASUNG 36 MM

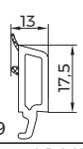


76509
VERGLASUNG 48 MM

# OPTICO BE2

BLUEVOLUTION: 82 MD

## TECHNISCHE ZEICHNUNG

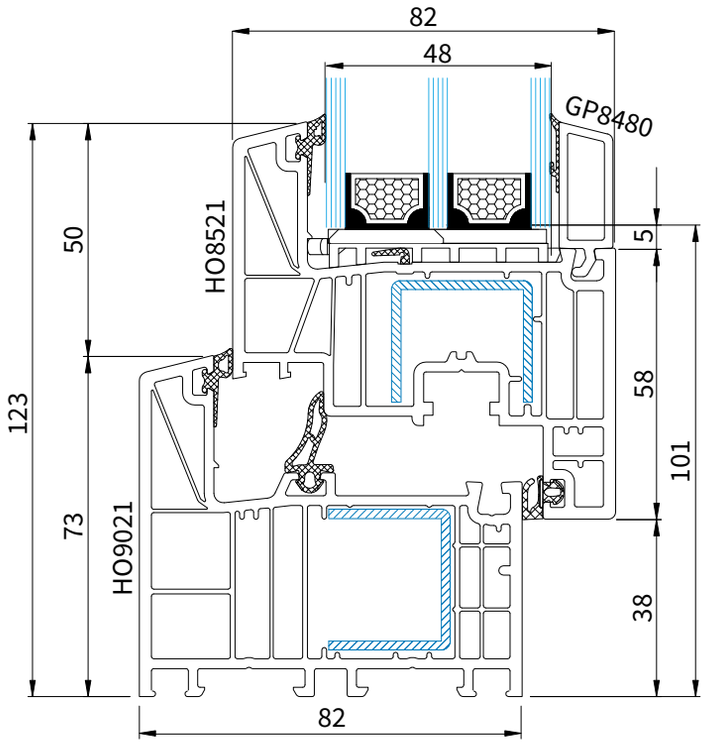


+25% MEHRPREIS

$U_f$ 1,0 W/m²k

$U_w$ 0,86 W/m²k

## STANDARDFOLIEN

| Polareiche | Golden Oak | Nussbaum | Anthrazit | Anthrazit Satin | Mooreiche | Cremeweiß | Nebraska |
|---|---|---|---|---|---|---|---|
| 43 | 51 | 21 | 70 | 88 | 25 | 59 | 33 |

## TECHNISCHE INFORMATIONEN

| | |
|---|---|
| GLASPAKET | 24-52 MM |
| BAUTIEFE | 82 MM |
| RAHMEN* | 73 MM |

## STANDARD

| | |
|---|---|
| GLAS | UG = 0.5 (EN 674) |
| DICHTUNG | GRAU BEI WEIß / SCHWARZ BEI FARBE |
| BESCHLAG | MACO MULTIMATIC |
| GRIFF | SECUSTIC WEIß |
| ABDECKKAPPEN | WEIß |
| 6-KAMMER PROFIL | |
| FARBE RAL ÄHNLICH 9016 | |

* Rahmenkern in weiß, braun, karamell oder anthrazit. Andere Farben nicht erhältlich
▲ Längere Lieferzeit

## WEITERE KONFIGURATIONSMÖGLICHKEITEN

## GLASLEISTEN

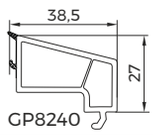


GP8240

VERGLASUNG 24 MM

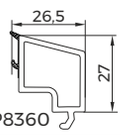


GP8360

VERGLASUNG 36 MM

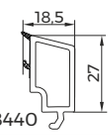


GP8440

VERGLASUNG 44 MM

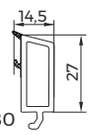


GP8480

VERGLASUNG 48 MM

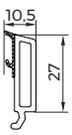


GP8520

VERGLASUNG 52 MM

# OPTICO D BE2

BLUEVOLUTION: 82 MD

## TECHNISCHE ZEICHNUNG

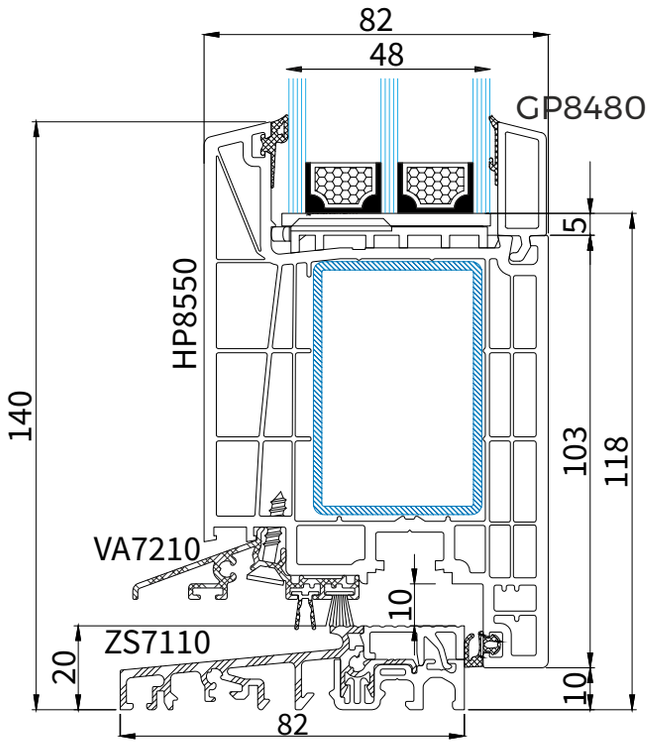


+35% MEHRPREIS

$U_f$ 1,2 W/m²k

$U_d$ 0,97 W/m²k

## STANDARDFOLIEN

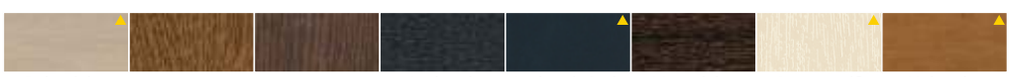

| Polareiche | Golden Oak | Nussbaum | Anthrazit | Anthrazit Satin | Mooreiche | Cremeweiß | Nebraska |
|---|---|---|---|---|---|---|---|
| 43 | 51 | 21 | 70 | 88 | 25 | 59 | 33 |

## TECHNISCHE INFORMATIONEN

| | |
|---|---|
| GLASPAKET | 24-52 MM |
| BAUTIEFE | 82 MM |
| RAHMEN* | 73 MM |

## STANDARD

| | |
|---|---|
| GLAS | UG = 0.5 (EN 674) |
| DICHTUNG | GRAU BEI WEIß / SCHWARZ BEI FARBE |
| BESCHLAG | GU |
| GRIFF | WEIß |
| ABDECKKAPPEN | WEIß |
| GETRIEBE | 3-FACH |
| SCHWELLE | ALUMINIUM |
| PROFILZYLINDER | JA |

FARBE RAL ÄHNLICH 9016

* Rahmenkern in weiß, braun, karamell oder anthrazit. Andere Farben nicht erhältlich
▲ Längere Lieferzeit

# OPTICO D BE2

## WEITERE KONFIGURATIONSMÖGLICHKEITEN

### OPTICO D BE2

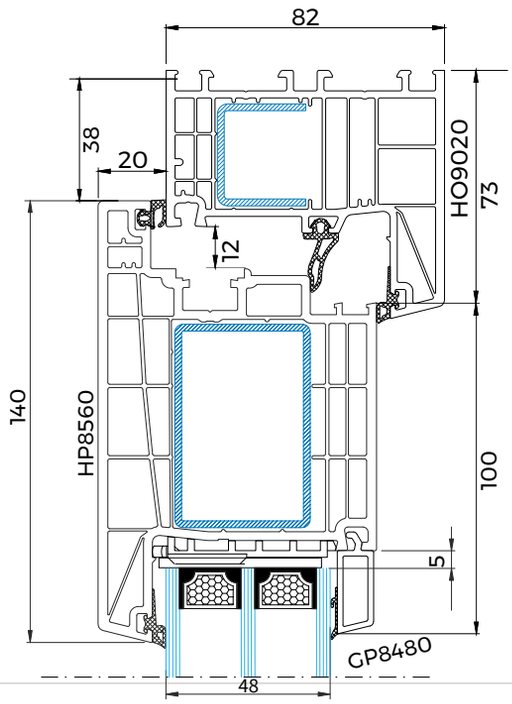


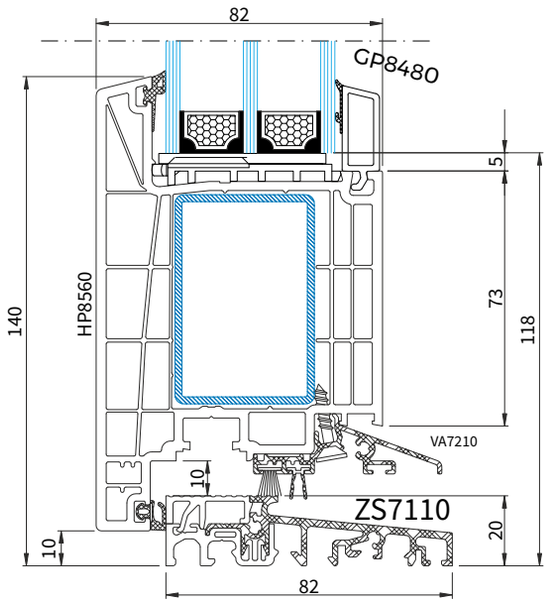


NACH AUßEN ÖFFNEND

## GLASLEISTEN

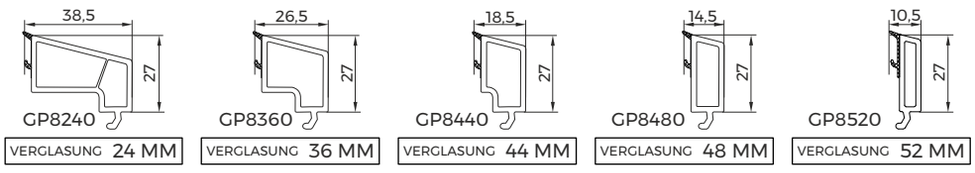

# OPTICO N D BE2

BLUEVOLUTION: 82 MD

## TECHNISCHE ZEICHNUNG

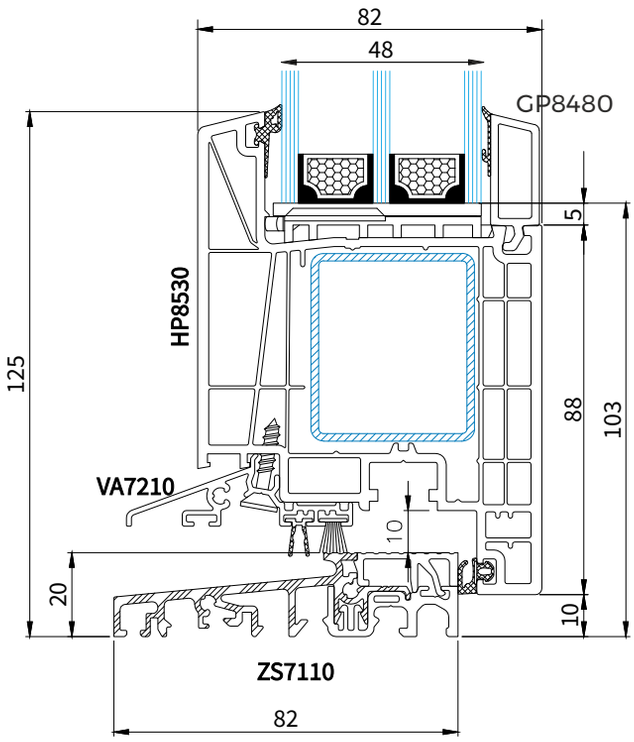


+15% MEHRPREIS

$U_f$ 1,2 W/m²k

$U_d$ 0,97 W/m²k

## STANDARDFOLIEN

| Polareiche | Golden Oak | Nussbaum | Anthrazit | Anthrazit Satin | Mooreiche | Cremeweiß | Nebraska |
|---|---|---|---|---|---|---|---|
| 43 | 51 | 21 | 70 | 88 | 25 | 59 | 33 |

## TECHNISCHE INFORMATIONEN

| | |
|---|---|
| GLASPAKET | 24-52 MM |
| BAUTIEFE | 82 MM |
| RAHMEN* | 73 MM |

## STANDARD

| | |
|---|---|
| GLAS | UG = 0.5 (EN 674) |
| DICHTUNG | GRAU BEI WEIß / SCHWARZ BEI FARBE |
| BESCHLAG | GU |
| GRIFF | WEIß |
| ABDECKKAPPEN | WEIß |
| GETRIEBE | 3-FACH |
| SCHWELLE | ALUMINIUM |
| PROFILZYLINDER | JA |

FARBE RAL ÄHNLICH 9016

* Rahmenkern in weiß, braun, karamell oder anthrazit. Andere Farben nicht erhältlich
▲ Längere Lieferzeit

## WEITERE KONFIGURATIONSMÖGLICHKEITEN

### OPTICO N D BE2

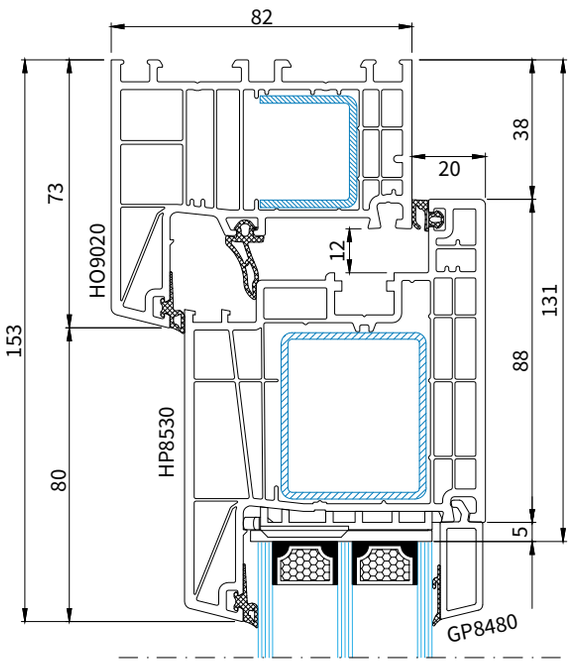


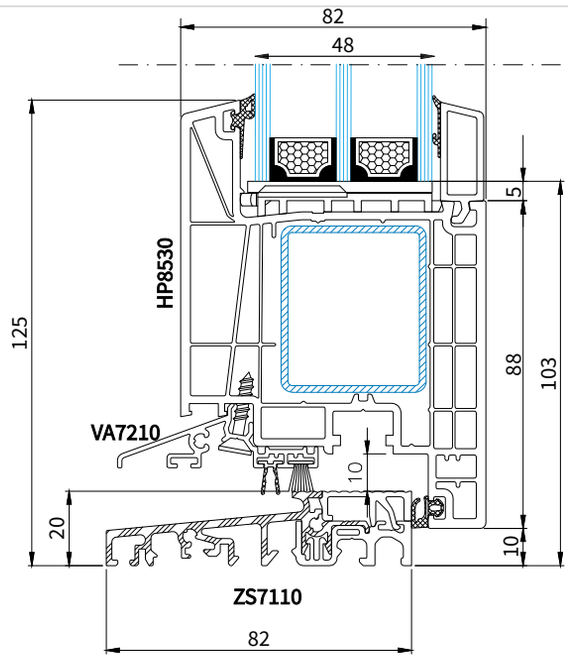


## GLASLEISTEN

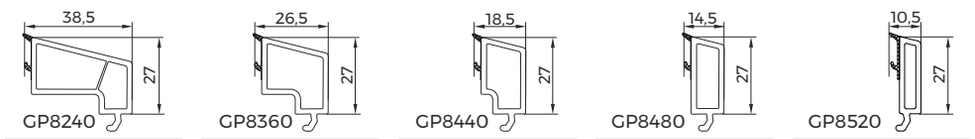

# LUMINO VE3

VEKA: SOFTLINE 82 MD

## TECHNISCHE ZEICHNUNG

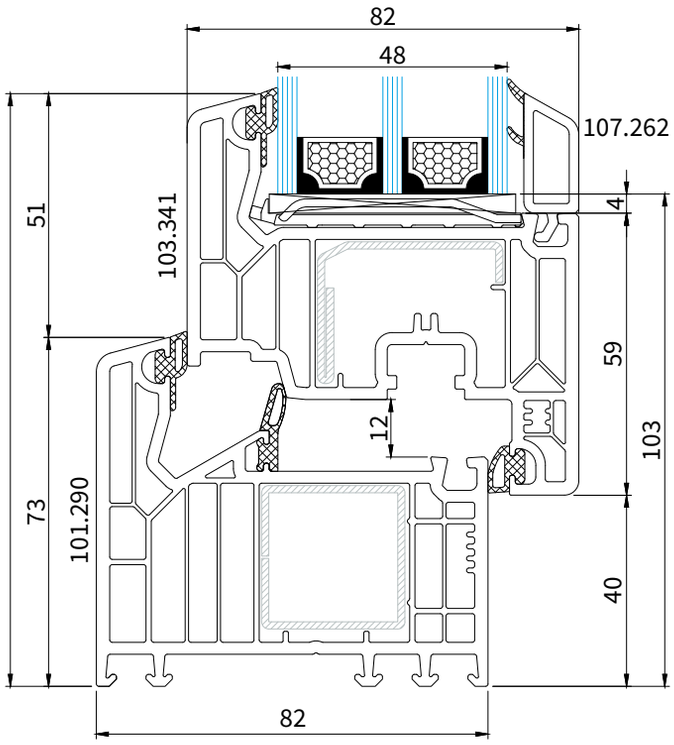


+35% MEHRPREIS

$U_f$ 1,0 W/m²k

$U_w$ 0,84 W/m²k

## STANDARDFOLIEN

| Golden Oak | Nussbaum | Anthrazit | Mooreiche | Winchester |
|---|---|---|---|---|
| 2178001 | 2178007 | 701605 | 2052089 | 49240 |

## TECHNISCHE INFORMATIONEN

| | |
|---|---|
| GLASPAKET | 24-52 MM |
| BAUTIEFE | 82/87 MM |
| RAHMEN** | 73 MM |

## STANDARD

| | |
|---|---|
| GLAS | UG = 0.5 (EN 674) |
| DICHTUNG | GRAU BEI WEIß / SCHWARZ BEI FARBE |
| BESCHLAG | MULTI MATIC |
| GRIFF | SECUSTIC WEIß |
| ABDECKKAPPEN | WEIß |
| 7-KAMMER PROFIL*** | |
| FARBE RAL ÄHNLICH 9016 | |

* Karamell Dichtung bei beidseitigen Farben
** Rahmenkern in weiß, braun oder karamell. Andere Farben nicht erhältlich
*** 6 Kammer Flügel
▲ Längere Lieferzeit

# LUMINO VE3

VEKA: SOFTLINE 82 MD

## WEITERE KONFIGURATIONSMÖGLICHKEITEN

### LUMINO VE3 AC

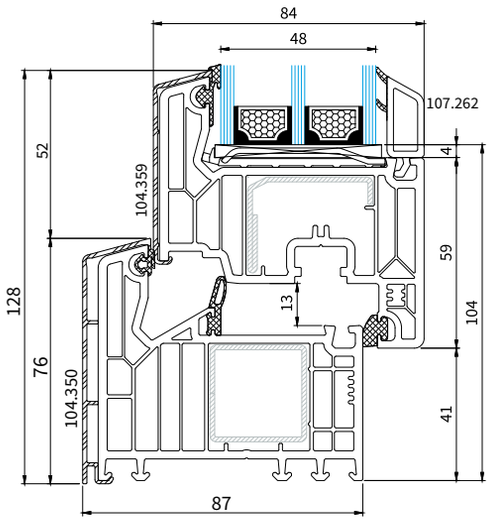


+120% $U_f$ 1,0 W/m²k $U_w$ 0,84 W/m²k

FLÜGEL NUR NACH INNEN ÖFFNEND

## GLASLEISTEN

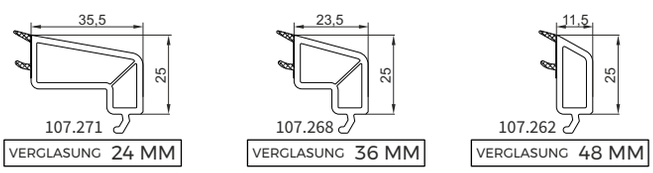

# LUMINO D VE3

**VEKA: SOFTLINE 82 MD**

## TECHNISCHE ZEICHNUNG

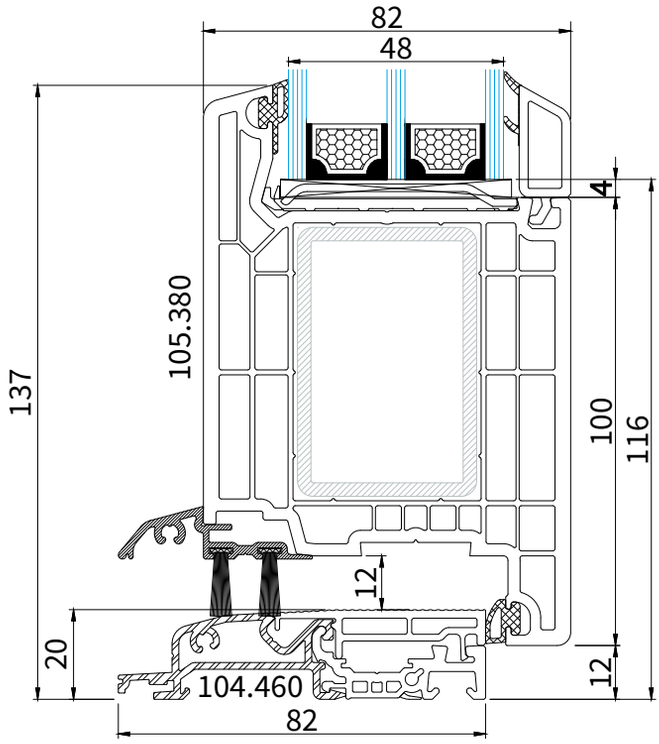


+50% MEHRPREIS

$U_f$ 1,4 W/m²k

$U_d$ 0,85 W/m²k

## STANDARDFOLIEN

| Golden Oak | Nussbaum | Anthrazit | Mooreiche | Winchester |
|---|---|---|---|---|
| 2178001 | 2178007 | 701605 | 2052089 | 49240 |

## TECHNISCHE INFORMATIONEN

| | |
|---|---|
| GLASPAKET | 24-52 MM |
| BAUTIEFE | 82 MM |
| RAHMEN** | 73 MM |

## STANDARD

| | |
|---|---|
| GLAS | UG = 0.5 (EN 674) |
| DICHTUNG | GRAU BEI WEIß / SCHWARZ BEI FARBE |
| BESCHLAG | GU |
| GRIFF | WEIß |
| ABDECKKAPPEN | WEIß |
| GETRIEBE | 3-FACH |
| SCHWELLE | ALUMINIUM |
| PROFILZYLINDER | JA |

FARBE RAL ÄHNLICH 9016

* Karamell Dichtung bei beidseitigen Farben
** Rahmenkern in weiß, braun oder karamell. Andere Farben nicht erhältlich
▲ Längere Lieferzeit

# LUMINO D VE3

VEKA: SOFTLINE 82 MD

## WEITERE KONFIGURATIONSMÖGLICHKEITEN

### LUMINO D VE3

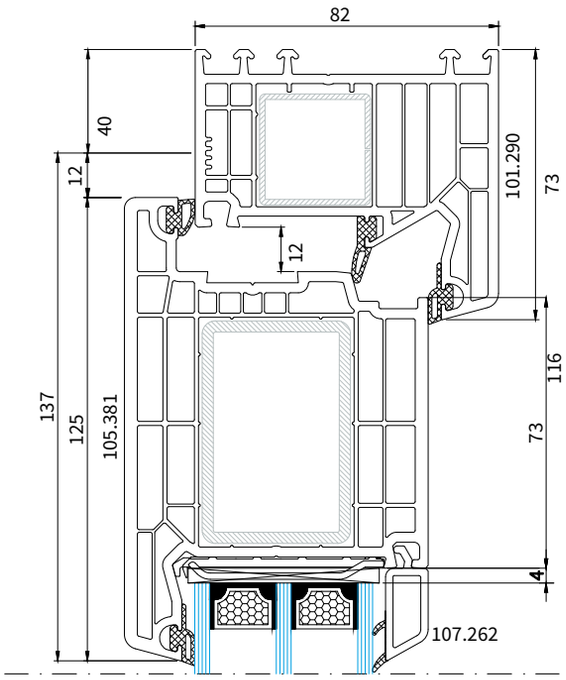


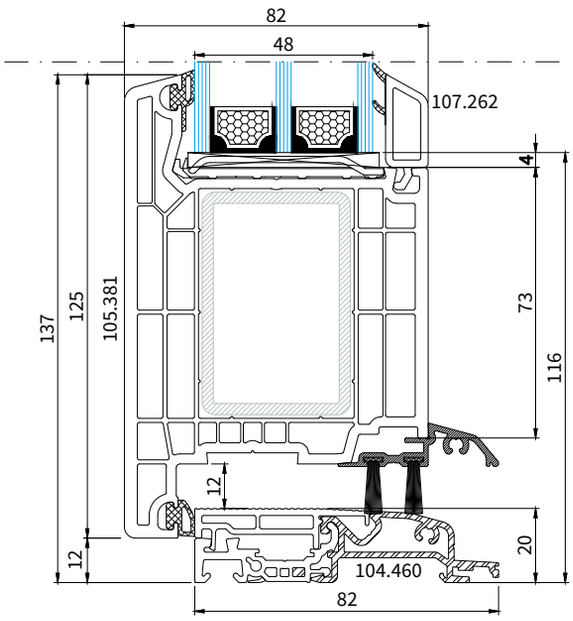


NACH AUßEN AUFGEHEND

### LUMINO D VE3 AC

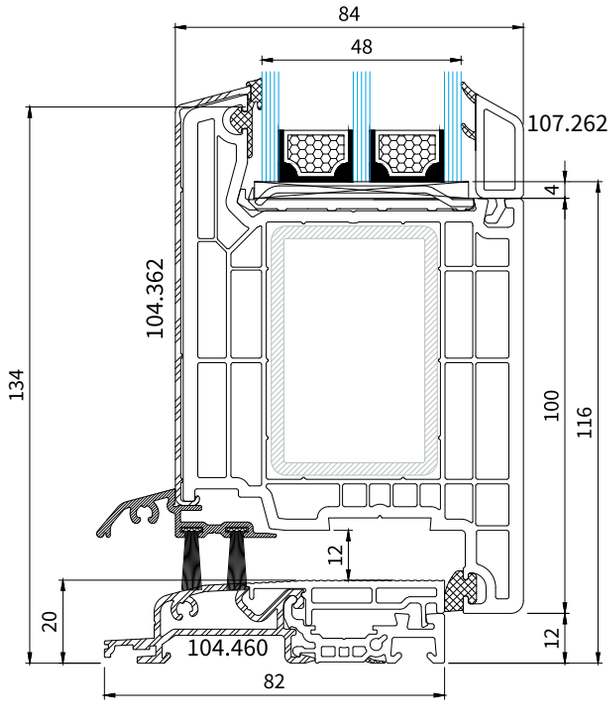


MEHRPREIS +95% $U_f$ 1,4 W/m²k $U_d$ 0,85 W/m²k

DER FLÜGEL NUR NACH INNEN ÖFFNEND

## GLASLEISTEN

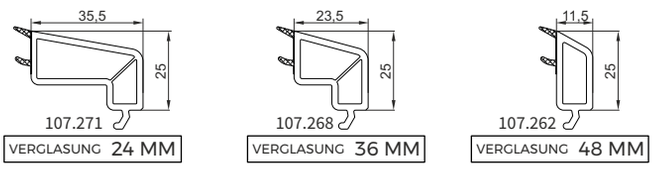

# LUMINO N D VE3

VEKA: SOFTLINE 82 MD

## TECHNISCHE ZEICHNUNG

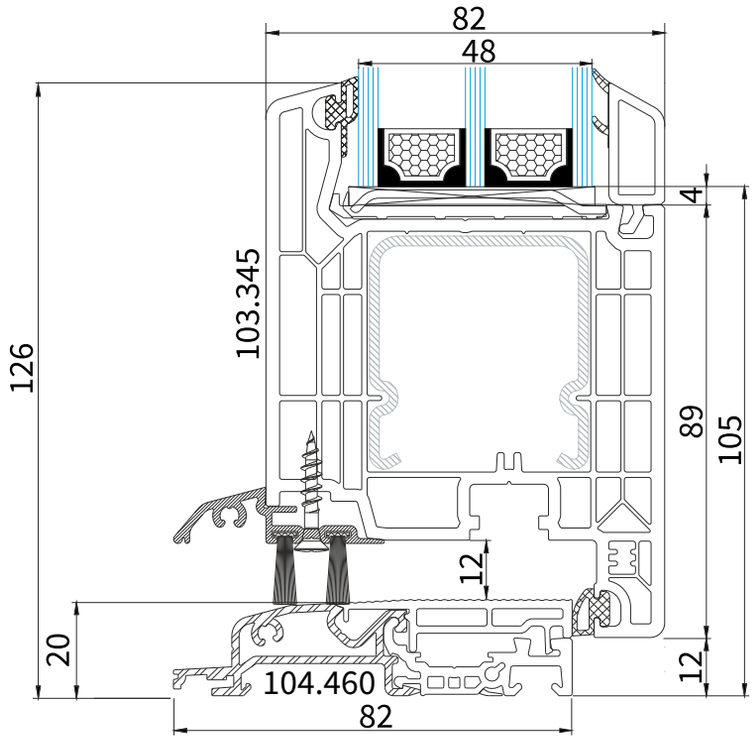


+35% MEHRPREIS

$U_f$ 1,4 W/m²k

$U_d$ 0,85 W/m²k

## STANDARDFOLIEN

| Golden Oak | Nussbaum | Anthrazit | Mooreiche | Winchester |
|---|---|---|---|---|
| 2178001 | 2178007 | 701605 | 2052089 | 49240 |

## TECHNISCHE INFORMATIONEN

| | |
|---|---|
| GLASPAKET | 24-52 MM |
| BAUTIEFE | 82 MM |
| RAHMEN** | 73 MM |

## STANDARD

| | |
|---|---|
| GLAS | UG = 0.5 (EN 674) |
| DICHTUNG | GRAU BEI WEIß / SCHWARZ BEI FARBE |
| BESCHLAG | GU |
| GRIFF | WEIß |
| ABDECKKAPPEN | WEIß |
| GETRIEBE | 3-FACH |
| SCHWELLE | ALUMINIUM |
| PROFILZYLINDER | JA |

FARBE RAL ÄHNLICH 9016

* Karamell Dichtung bei beidseitigen Farben
** Rahmenkern in weiß, braun oder karamell. Andere Farben nicht erhältlich
▲ Längere Lieferzeit

# LUMINO N D VE3

VEKA: SOFTLINE 82 MD

## WEITERE KONFIGURATIONSMÖGLICHKEITEN

### LUMINO N D VE3

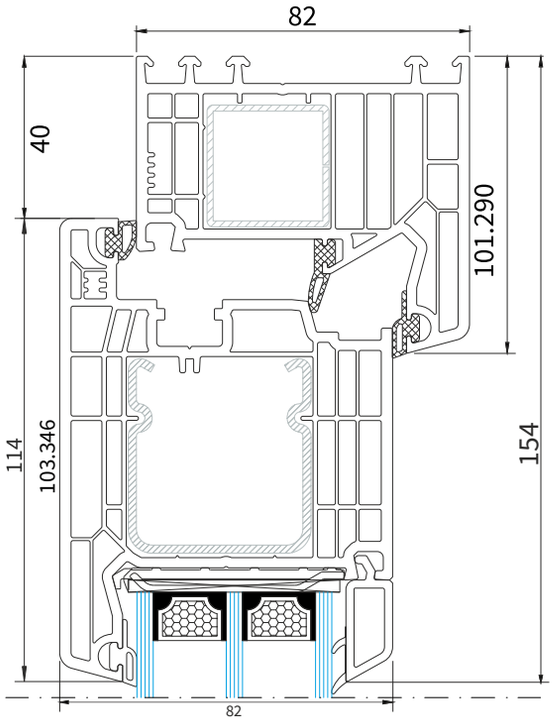


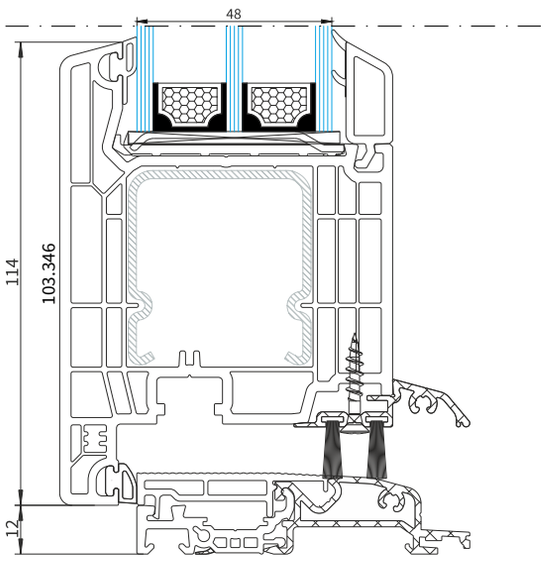


NACH AUßEN AUFGEHEND

## GLASLEISTEN

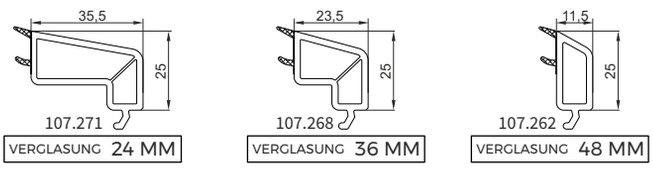

# LUMINO HS VE3

**VEKA: SOFTLINE 82 MD**

## TECHNISCHE ZEICHNUNG

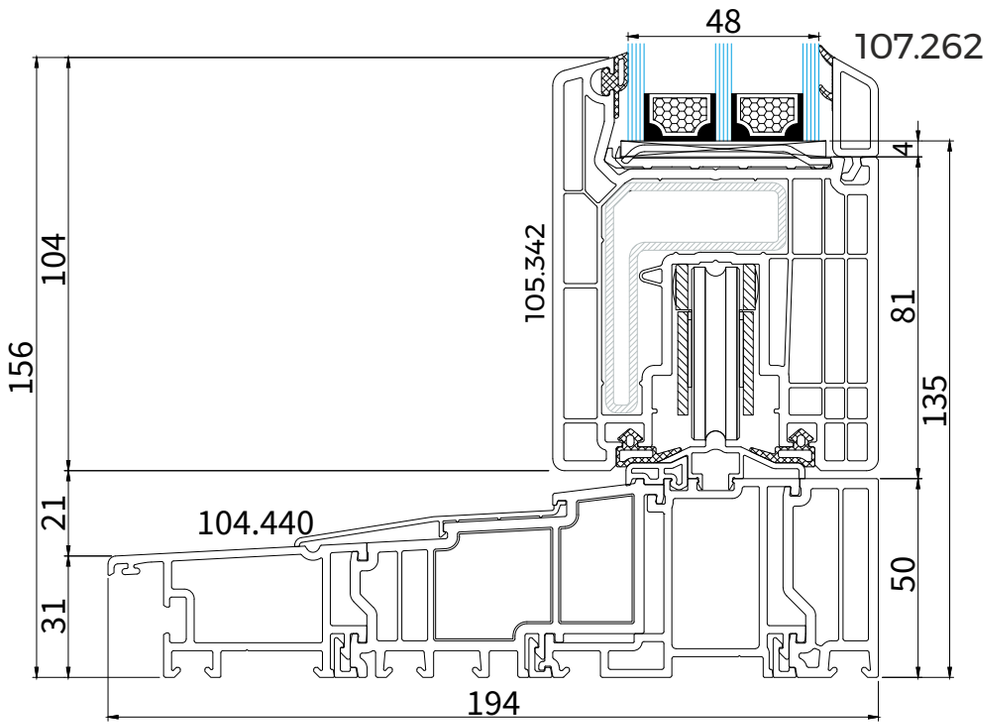


+30% MEHRPREIS

$U_f$ 1,3 W/m²k

$U_d$ 0,99 W/m²k

## STANDARDFOLIEN

| Golden Oak | Nussbaum | Anthrazit | Mooreiche | Winchester |
|---|---|---|---|---|
| 2178001 | 2178007 | 701605 | 2052089 | 49240 |

## TECHNISCHE INFORMATIONEN

| | |
|---|---|
| GLASPAKET | 24-52 MM |
| BAUTIEFE | 194 MM |
| RAHMEN | 52 MM |

## STANDARD

| | |
|---|---|
| GLAS | UG = 0.5 (EN 674) |
| DICHTUNG | GRAU BEI WEIß / SCHWARZ BEI FARBE |
| BESCHLAG | MACO |
| GRIFF | WEIß |
| SCHWELLE | ALUMINIUM |
| PROFILZYLINDER | NEIN |

FARBE RAL ÄHNLICH 9016

▲ Längere Lieferzeit

# LUMINO HS VE3

VEKA: SOFTLINE 82 MD

## WEITERE KONFIGURATIONSMÖGLICHKEITEN

### OPTICO HS VE3 AC

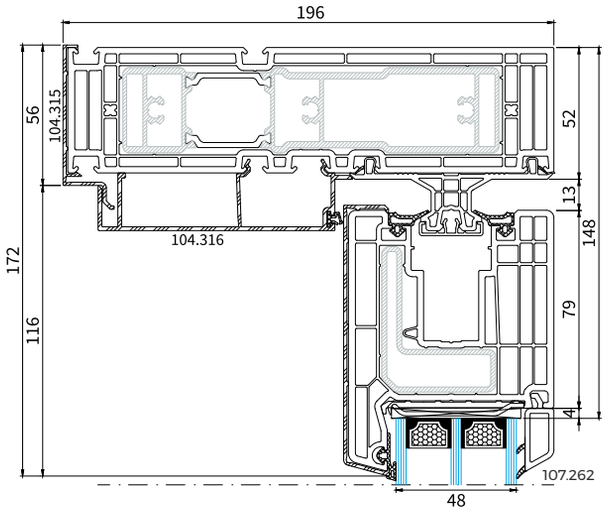


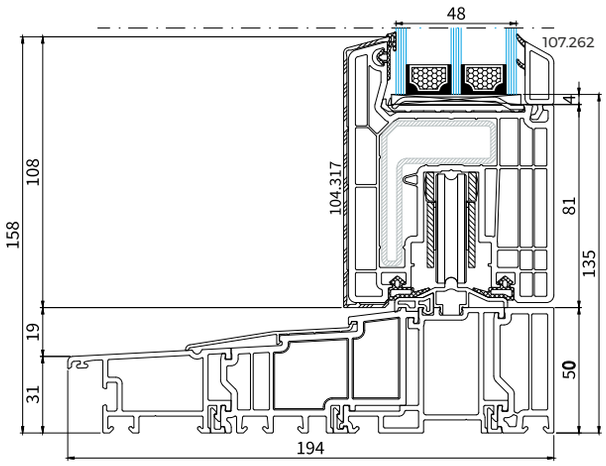


+55% MEHRPREIS  $U_f$ 1,4 W/m²k  $U_d$ 0,99 W/m²k

## GLASLEISTEN

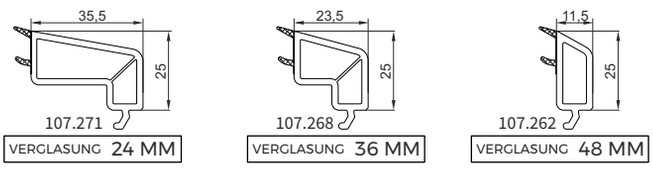

# IMPRESIVO KN3

**KNIPPING: 88 MD**

## TECHNISCHE ZEICHNUNG

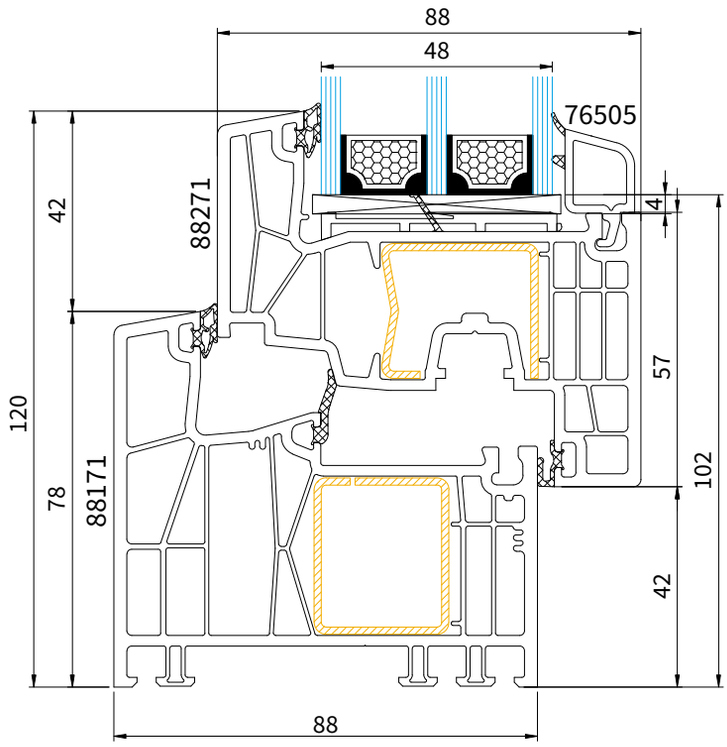


+35% MEHRPREIS  $U_f$ 0,98 W/m²k  $U_w$ 0,74 W/m²k

## STANDARDFOLIEN

| Golden Oak | Nussbaum | Sapeli | Anthrazitgrau | Anthrazitgrau Glatt | Eiche dunkel FL-F1 | Grau | Winchester XA | Schokobraun | Cremeweiss PX |
|---|---|---|---|---|---|---|---|---|---|
| PX 9.2178.301 | PX 9.2178.307 | PX 9.2065.321 | PX 02.20.71.000001<br>PX 7016 167 | PX 02.20.71.000001<br>PX 7016 083 | PX 9.2052.389 | PX 02.20.71.000007 | PX 9.0046830 | PX 02.20.81.000018<br>PX 8875 167 | PX 02.20.11.000001 |

## TECHNISCHE INFORMATIONEN

| | |
|---|---|
| GLASPAKET | 36-56 MM |
| BAUTIEFE | 88 MM |
| RAHMEN* | 78 MM |

## STANDARD

| | |
|---|---|
| GLAS | UG = 0.5 (EN 674) |
| DICHTUNG | GRAU BEI WEIß / SCHWARZ BEI FARBE |
| BESCHLAG | MULTI MATIC |
| GRIFF | SECUSTIC WEIß |
| ABDECKKAPPEN | WEIß |
| 7-KAMMER PROFIL | |
| FARBE RAL ÄHNLICH 9016 | |

* Rahmenkern in weiß, braun oder karamell. Andere Farben nicht erhältlich
▲ Längere Lieferzeit

# IMPRESIVO KN3

KNIPPING: 88 MD

## WEITERE KONFIGURATIONSMÖGLICHKEITEN

### IMPRESIVO KN3 A

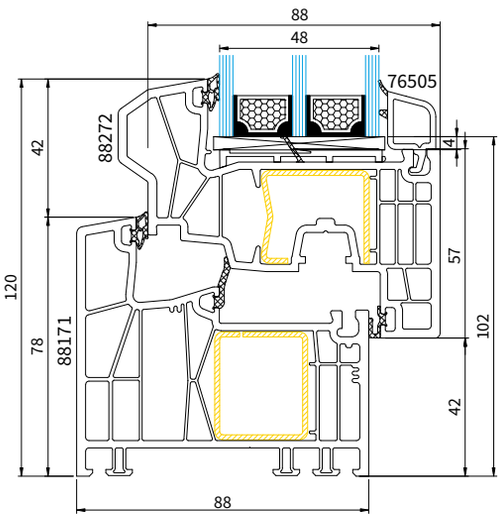


DOPLATA +35% $U_f$ 0,98 W/m²k $U_w$ 0,74 W/m²k

### IMPRESIVO KN3 AC

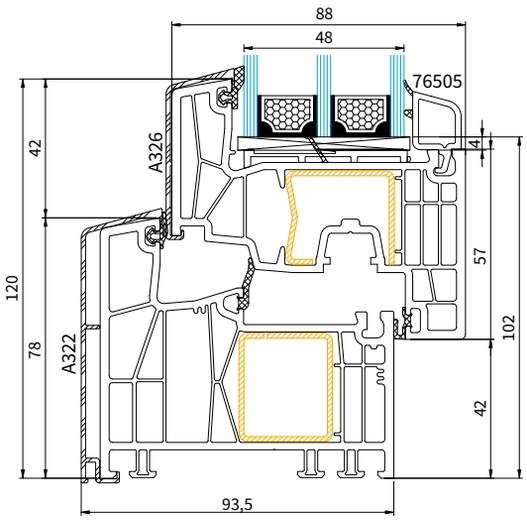


DOPLATA +90% $U_f$ 0,98 W/m²k $U_w$ 0,74 W/m²k

FLÜGEL NUR NACH INNEN ÖFFNEND

### IMPRESIVO KN3 ACP

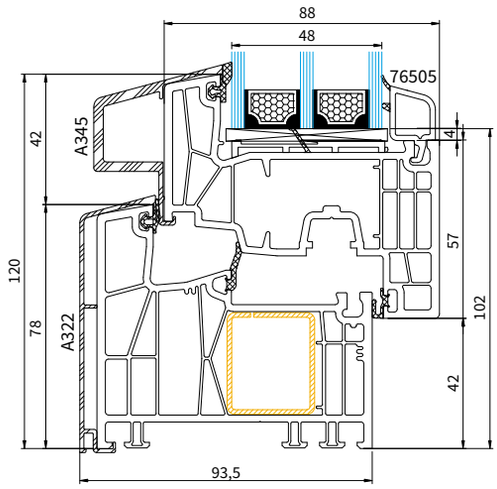


DOPLATA +110% $U_f$ 1,1 W/m²k $U_w$ 0,78 W/m²k

FLÜGEL NUR NACH INNEN ÖFFNEND
BREITER FLÜGEL NICHT VERFÜGBAR

## GLASLEISTEN

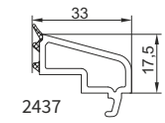


2437

VERGLASUNG 36 MM

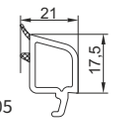


76505

VERGLASUNG 48 MM

# IMPRESIVO D KN3

KNIPPING: 88 MD

## TECHNISCHE ZEICHNUNG

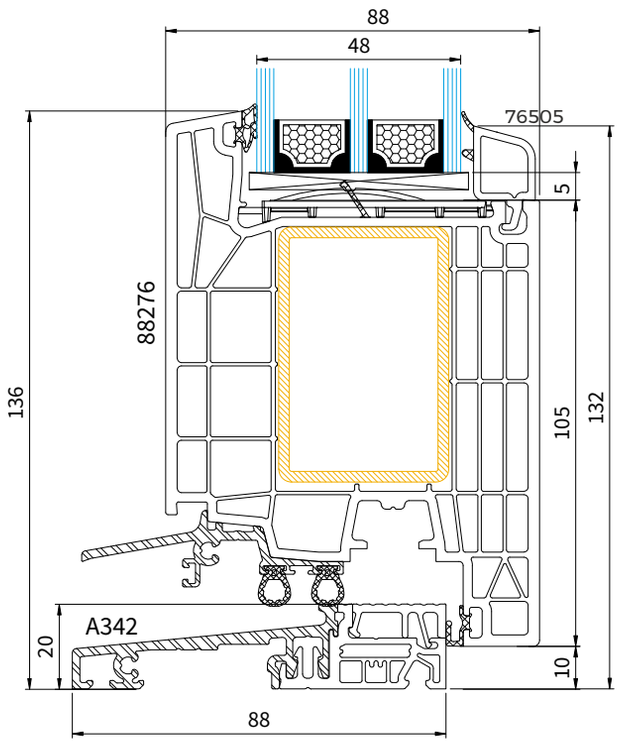


+10% MEHRPREIS

$U_f$ 1,1 W/m²k

$U_d$ 0,95 W/m²k

## STANDARDFOLIEN

| Golden Oak | Nussbaum | Sapeli | Anthrazitgrau | Anthrazitgrau Glatt | Eiche dunkel FL-F1 | Grau | Winchester XA | Schokobraun | Cremeweiss PX |
|---|---|---|---|---|---|---|---|---|---|
| PX 9.2178.301 | PX 9.2178.307 | PX 9.2065.321 | PX 02.20.71.000001<br>PX 7016 167 | PX 02.20.71.000001<br>PX 7016 083 | PX 9.2052.389 | PX 02.20.71.000007 | PX 9.0046830 | PX 02.20.81.000018<br>PX 8875 167 | PX 02.20.11.000001 |

## TECHNISCHE INFORMATIONEN

| | |
|---|---|
| GLASPAKET | 36-56 MM |
| BAUTIEFE | 88 MM |
| RAHMEN* | 76 MM |

## STANDARD

| | |
|---|---|
| GLAS | UG = 0.5 (EN 674) |
| DICHTUNG | GRAU BEI WEIß / SCHWARZ BEI FARBE |
| BESCHLAG | GU |
| GRIFF | WEIß |
| ABDECKKAPPEN | WEIß |
| GETRIEBE | 3-FACH |
| SCHWELLE | ALUMINIUM |
| PROFILZYLINDER | JA |

FARBE RAL ÄHNLICH 9016

* Rahmenkern in weiß, braun oder karamell. Andere Farben nicht erhältlich
▲ Längere Lieferzeit

# IMPRESIVO D KN3

KNIPPING: 88 MD

## WEITERE KONFIGURATIONSMÖGLICHKEITEN

### IMPRESIVO D KN3

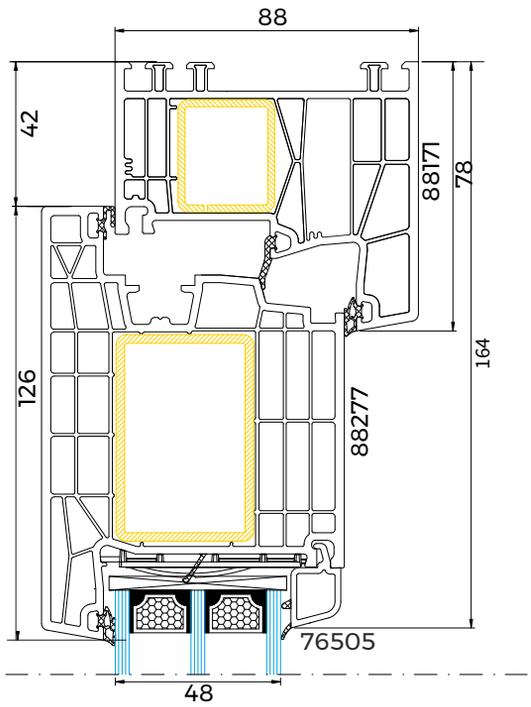


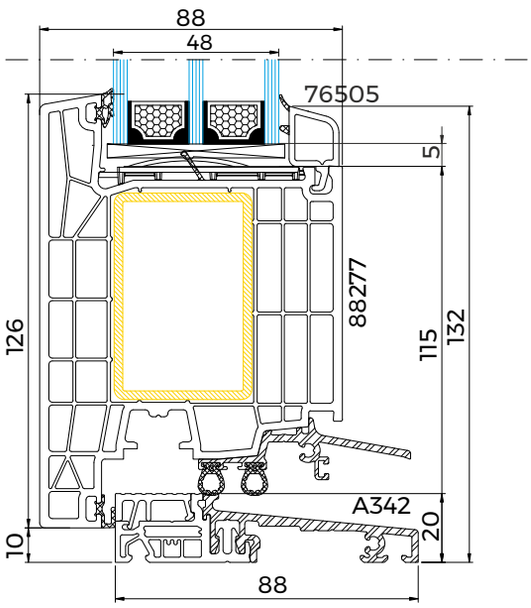


NACH AUßEN ÖFFNEND

### IMPRESIVO D KN3 AC

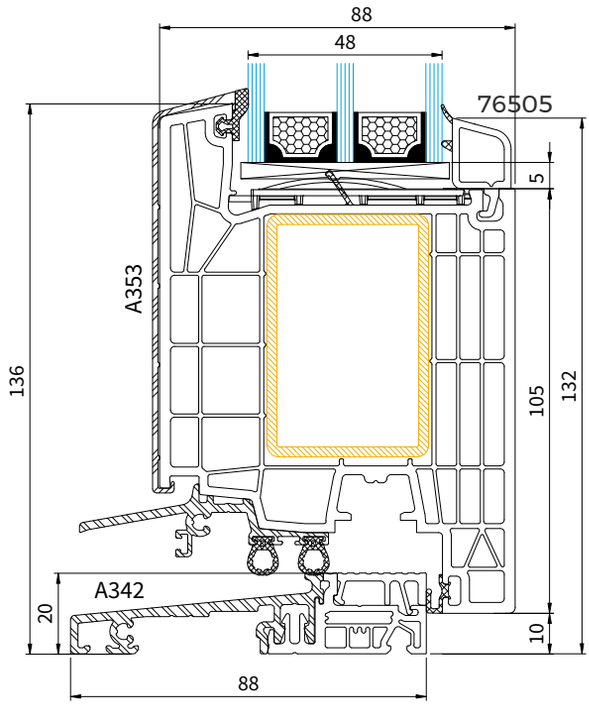

FLÜGEL NUR NACH INNEN ÖFFNEND

## GLASLEISTEN

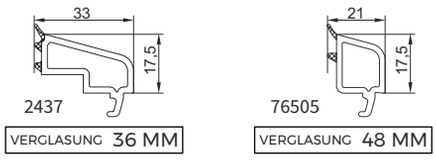

# IMPRESIVO HS KN3



## TECHNISCHE ZEICHNUNG

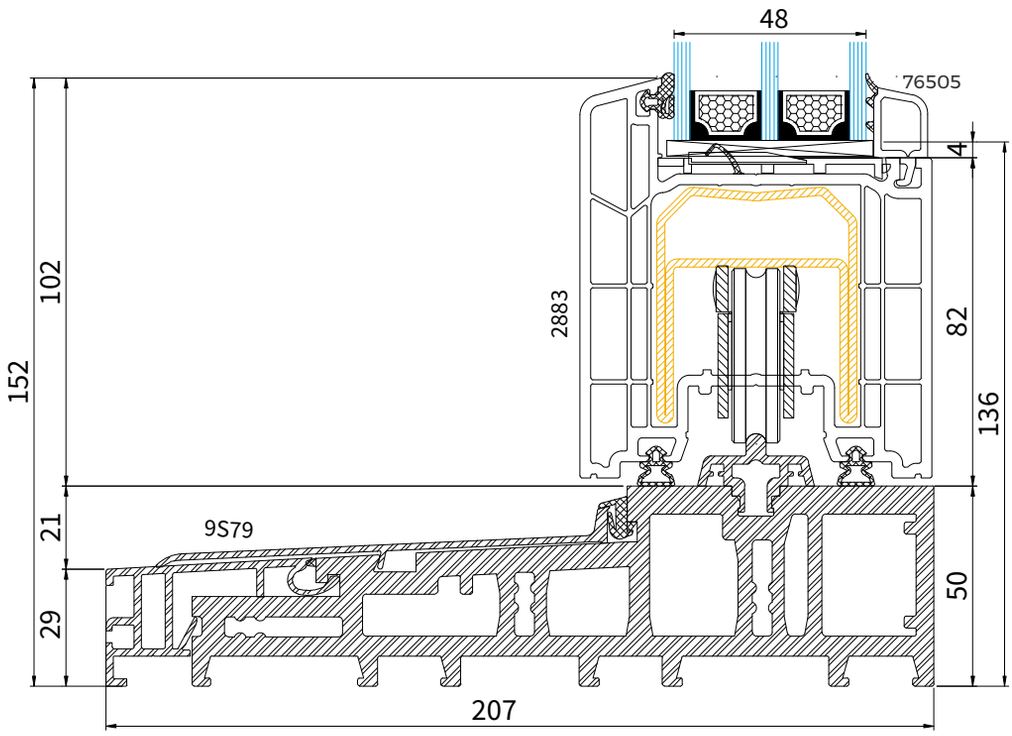


+15% MEHRPREIS

$U_f$ 1,3 W/m²k

$U_d$ 0,84 W/m²k

## STANDARDFOLIEN

| Golden Oak | Nussbaum | Sapeli | Anthrazitgrau | Anthrazitgrau Glatt | Eiche dunkel FL-F1 | Grau | Winchester XA | Schokobraun | Cremeweiss PX |
|---|---|---|---|---|---|---|---|---|---|
| PX 9.2178.301 | PX 9.2178.307 | PX 9.2065.321 | PX 02.20.71.000001<br>PX 7016 167 | PX 02.20.71.000001<br>PX 7016 083 | PX 9.2052.389 | PX 02.20.71.000007 | PX 9.0046830 | PX 02.20.81.000018<br>PX 8875 167 | PX 02.20.11.000001 |

## TECHNISCHE INFORMATIONEN

| | |
|---|---|
| GLASPAKET | 36-56 MM |
| BAUTIEFE | 207 MM |
| RAHMEN | 65 MM |

## STANDARD

| | |
|---|---|
| GLAS | UG = 0.5 (EN 674) |
| DICHTUNG | GRAU BEI WEIß / SCHWARZ BEI FARBE |
| BESCHLAG | MACO |
| GRIFF | WEIß |
| SCHWELLE | KUNSTSTOFF UND ALUMINIUM |
| PROFILZYLINDER | NEIN |

FARBE RAL ÄHNLICH 9016

▲ Längere Lieferzeit

# IMPRESIVO HS KN3

## WEITERE KONFIGURATIONSMÖGLICHKEITEN

### IMPRESIVO HS KN3 AC

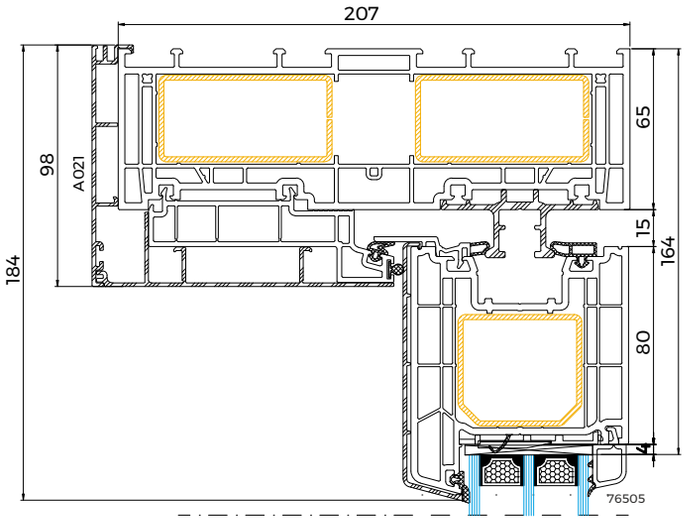


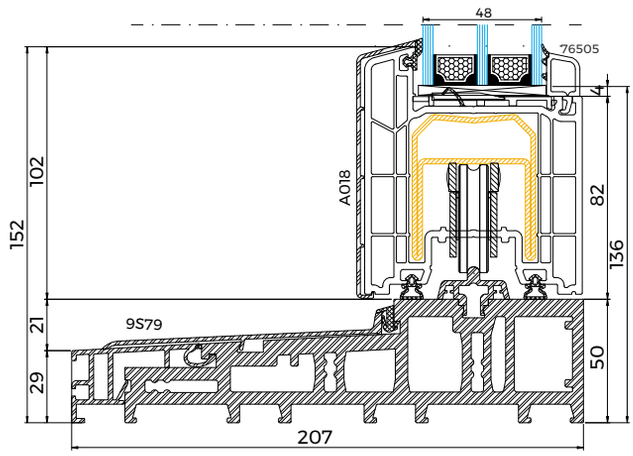


+50% MEHRPREIS  $U_f$ 1,3 W/m²k  $U_d$ 0,84 W/m²k

## GLASLEISTEN

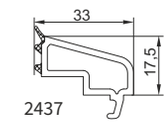


2437

VERGLASUNG 36 MM

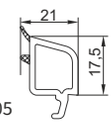


76505

VERGLASUNG 48 MM

# IMPRESIVO BE1

BLUEVOLUTION: 92 MD

## TECHNISCHE ZEICHNUNG

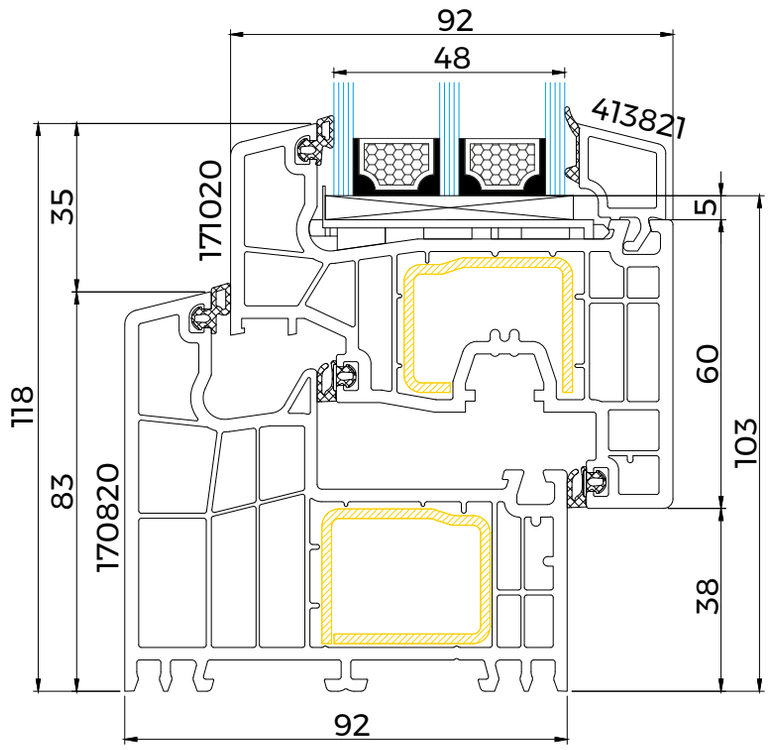


+45% DOPŁATA

$U_f$ 1,0 W/m²k

$U_w$ 0,86 W/m²k

## STANDARDFOLIEN

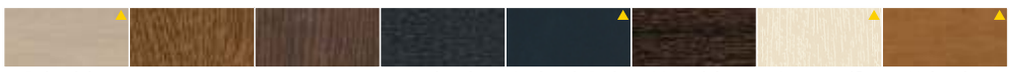

| Polareiche | Golden Oak | Nussbaum | Anthrazit | Anthrazit Satin | Mooreiche | Cremeweiß | Nebraska |
|---|---|---|---|---|---|---|---|
| 43 | 51 | 21 | 70 | 88 | 25 | 59 | 33 |

## TECHNISCHE INFORMATIONEN

| | |
|---|---|
| GLASPAKET | 36-60 MM |
| BAUTIEFE | 92 MM |
| RAHMEN | 83 MM |

## STANDARD

| | |
|---|---|
| GLAS | UG = 0.5 (EN 674) |
| DICHTUNG | GRAU BEI WEIß / SCHWARZ BEI FARBE |
| BESCHLAG | MULTI MATIC |
| GRIFF | SECUSTIC WEIß |
| ABDECKKAPPEN | WEIß |
| 6-KAMMER PROFIL | |
| FARBE RAL ZWISCHEN 9003 UND 9016 | |

* Rahmenkern in weiß, braun oder karamell. Andere Farben nicht erhältlich
▲ Längere Lieferzeit

# IMPRESIVO BE1

BLUEVOLUTION: 92 MD

## WEITERE KONFIGURATIONSMÖGLICHKEITEN

### IMPRESIVO BE1 AC

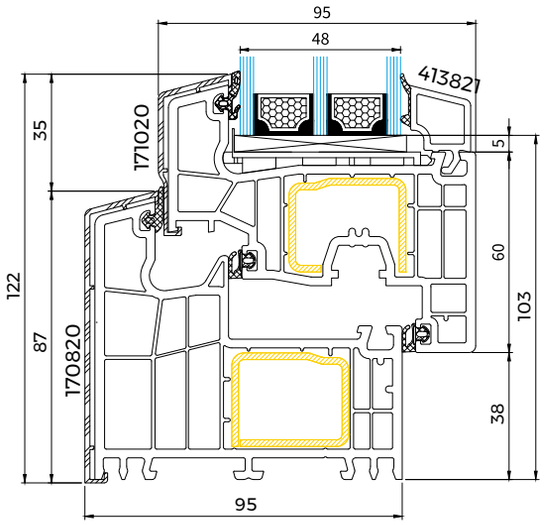


+120% DOPLATA  $U_f$ 1,0 W/m²k  $U_w$ 0,86 W/m²k

FLÜGEL NUR NACH INNEN ÖFFNEND

## GLASLEISTEN

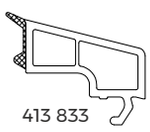

413 833

VERGLASUNG 36 MM

413 825

VERGLASUNG 44 MM

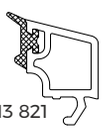

413 821

VERGLASUNG 48 MM

# IMPRESIVO D BE1

BLUEVOLUTION: 92 MD

## TECHNISCHE ZEICHNUNG

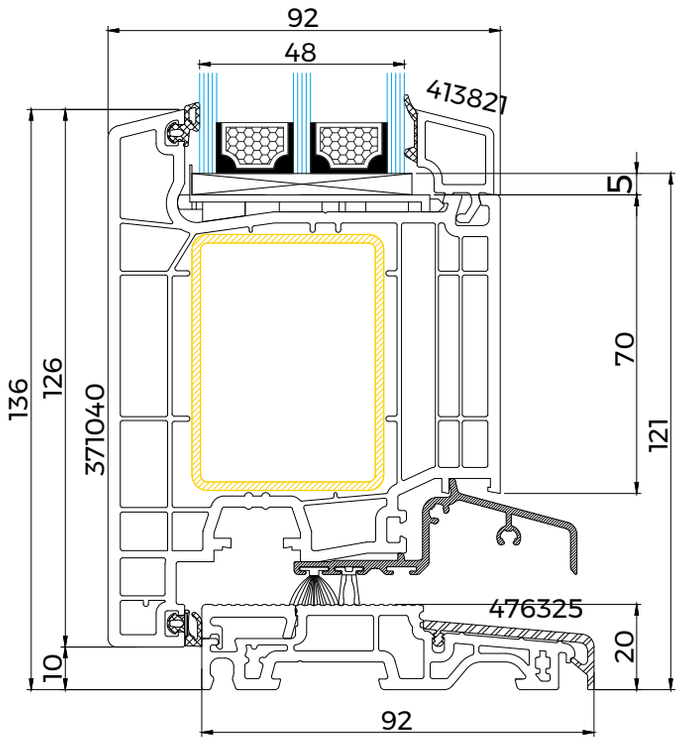


+25% DOPŁATA

$U_f$ 1,0 W/m²k

$U_d$ 0,86 W/m²k

## STANDARDFOLIEN

| Polareiche | Golden Oak | Nussbaum | Anthrazit | Anthrazit Satin | Mooreiche | Cremeweiß | Nebraska |
|---|---|---|---|---|---|---|---|
| 43 | 51 | 21 | 70 | 88 | 25 | 59 | 33 |

## TECHNISCHE INFORMATIONEN

| | |
|---|---|
| GLASPAKET | 36-60 MM |
| BAUTIEFE | 92 MM |
| RAHMEN* | 83 MM |

## STANDARD

| | |
|---|---|
| GLAS | UG = 0.5 (EN 674) |
| DICHTUNG | GRAU BEI WEIß / SCHWARZ BEI FARBE |
| BESCHLAG | GU |
| GRIFF | WEIß |
| ABDECKKAPPEN | WEIß |
| GETRIEBE | 3-FACH |
| SCHWELLE | ALUMINIUM |
| PROFILZYLINDER | JA |

FARBE RAL ZWISCHEN 9003 UND 9016

* Rahmenkern in weiß, braun oder karamell. Andere Farben nicht erhältlich

▲ Längere Lieferzeit

# IMPRESIVO D BE1



## WEITERE KONFIGURATIONSMÖGLICHKEITEN

### IMPRESIVO D BE1

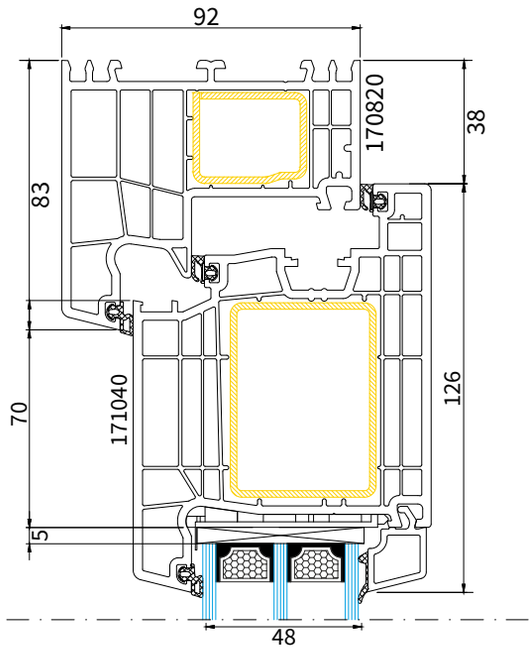


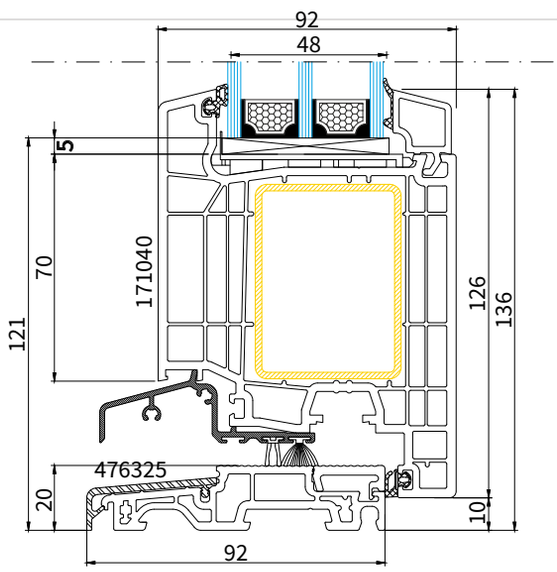


## GLASLEISTEN

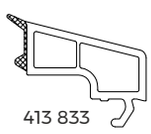

413 833

VERGLASUNG 36 MM

413 825

VERGLASUNG 44 MM

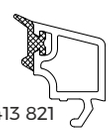

413 821

VERGLASUNG 48 MM

# IMPRESIVO N D BE1

BLUEVOLUTION: 92 MD

## TECHNISCHE ZEICHNUNG

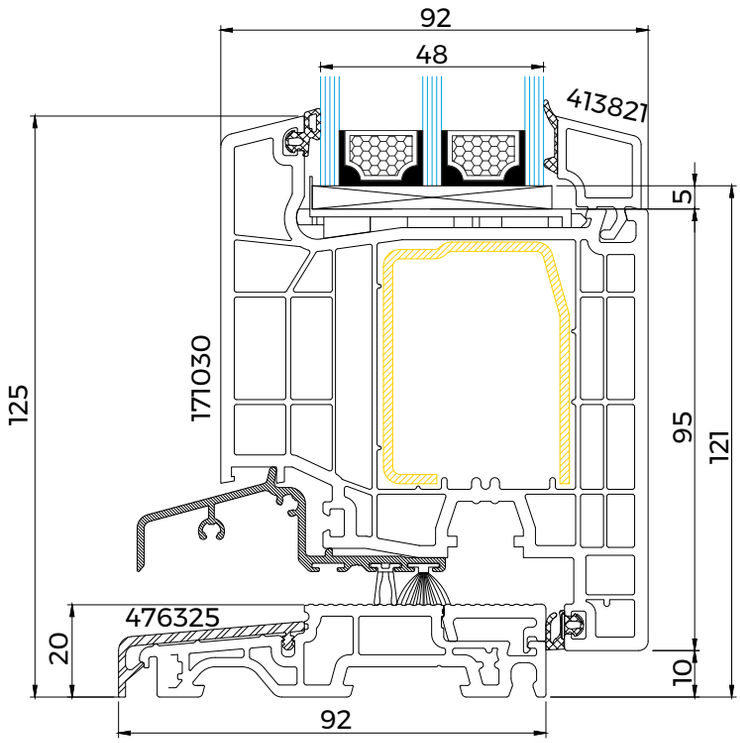


+15% DOPŁATA

$U_f$ 1,0 W/m²k

$U_d$ 0,86 W/m²k

## STANDARDFOLIEN

| Polareiche | Golden Oak | Nussbaum | Anthrazit | Anthrazit Satin | Mooreiche | Cremeweiß | Nebraska |
|---|---|---|---|---|---|---|---|
| 43 | 51 | 21 | 70 | 88 | 25 | 59 | 33 |

## TECHNISCHE INFORMATIONEN

| | |
|---|---|
| GLASPAKET | 36-60 MM |
| BAUTIEFE | 92 MM |
| RAHMEN* | 83 MM |

## STANDARD

| | |
|---|---|
| GLAS | UG = 0.5 (EN 674) |
| DICHTUNG | GRAU BEI WEIß / SCHWARZ BEI FARBE |
| BESCHLAG | GU |
| GRIFF | WEIß |
| ABDECKKAPPEN | WEIß |
| GETRIEBE | 3-FACH |
| SCHWELLE | ALUMINIUM |
| PROFILZYLINDER | JA |

FARBE RAL ZWISCHEN 9003 UND 9016

* Rahmenkern in weiß, braun oder karamell. Andere Farben nicht erhältlich

▲ Längere Lieferzeit

# IMPRESIVO N D BE1



## WEITERE KONFIGURATIONSMÖGLICHKEITEN

### IMPRESIVO N D BE1

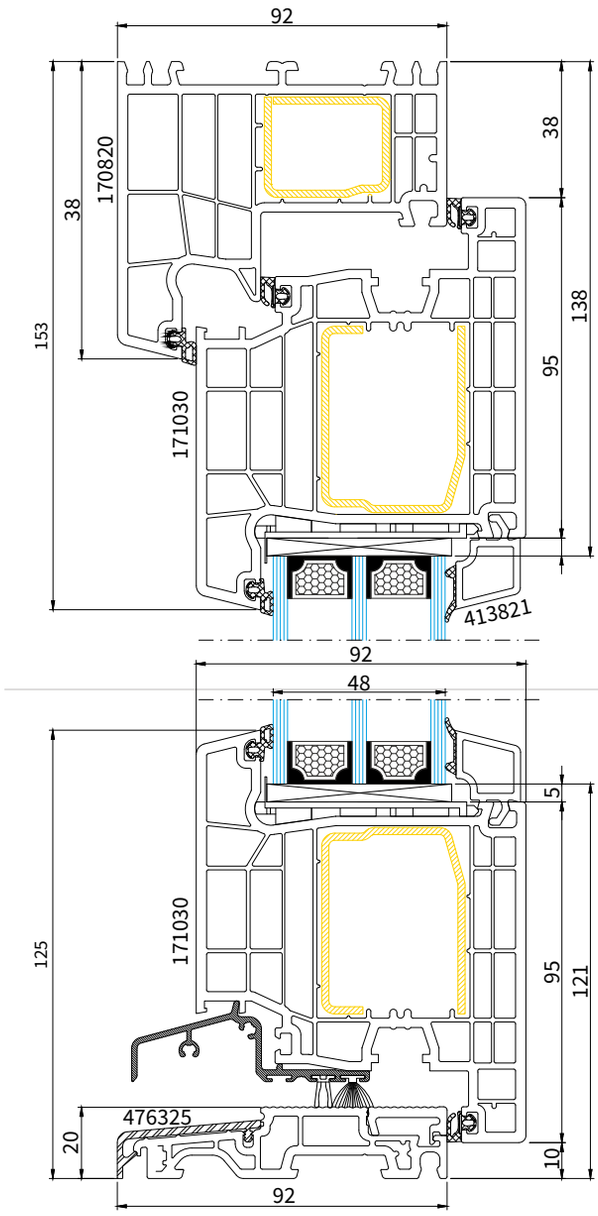


## GLASLEISTEN

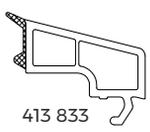

413 833

VERGLASUNG 36 MM

413 825

VERGLASUNG 44 MM

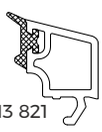

413 821

VERGLASUNG 48 MM

# ALLGEMEINE INFORMATIONEN



## STANDARD DES FENSTERS

- Beschlag MACO Multi-Matic oder Multi-KS (abhängig vom System)
- Füllung der unteren Beschlagsnut
- Balkonschnäpper (Griffmuschel kostenpflichtig laut Preisliste)
- Spaltlüftung in DK (abhängig vom Fenstermaß)
- Fehlbedienungssperre in DK ab 430 mm Flügelfalzhöhe (nur bei MACO)

## BEMERKUNGEN

- Balkontüren haben keinen Kämpfer im Standard, für diesen wird laut Preisliste ein Mehrpreis berechnet
- Die maximale Fläche für Glas 4/16/4 beträgt 3,35m². Bei einer Fläche von 3,35 bis 7m² müssen Scheiben 6mm verwendet werden. Das Verhältnis der Seiten darf 1:6 nicht überschreiten. Bei großen Glasmaßen bitten wir um Konsultation mit ALSECCO Nysa.
- Minimalmaße für Fenster mit beschränkter Garantie sind systemabhängig und müssen mit der technischen Abteilung abgesprochen
- werden.
  Maximale Maße müssen mit der technischen Abteilung abgesprochen werden.
-

## STANDARD DER TÜR

- Beschlag: 3-fach Verriegelung (GU)
- Verglasung 4/16/4 U=1,0 (EN 674)
- Beidseitiger Aluminiumdrücker auf einem Schild
- Flache Aluminiumschwelle
- 3 Türbänder

## BEMERKUNGEN

- Haustüren haben keinen Kämpfer im Standard, für diesen wird laut Preisliste ein Mehrpreis berechnet
- Wir fertigen keine Figuren, PSK-Türen und Haustüren mit HFL-Schweißnaht
- In der Preistabelle für HS-Türen sind die Glasmaße und die damit verbundenen Mehrpreise bereits berücksichtigt
- Minimaler Durchmesser eines runden Elements ist vom verwendeten System abhängig.

**ACHTUNG**
Diese Preisliste ist kein Handelsangebot im Sinne
des Zivilgesetzbuches und anderer rechtlicher Vorschriften.

Alsecco

PA000aDE 180305